FRTCvg 1501

Perfection

EIA

Advies verkoopprijs exclusief BTW € 1145

De plek voor uw verse producten

Deze roestvrijstalen koeler is ook geschikt voor plaatsing onder een werkblad en vormt de ideale oplossing voor locaties waar ruimte schaars is. Dankzij LED-plafondverlichting presenteert u uw producten altijd in het beste licht en behoudt u optimaal overzicht. De aluminium handgreep en de zelfsluitende deur zorgen voor maximaal gebruiksgemak en een efficiënte workflow. Met een temperatuurbereik vanaf -2°C blijven zelfs vleesproducten langer vers en vol van smaak. Geavanceerde functies zoals HumidityControl en de optionele WiFi-interface maken deze koeler compleet en bieden u maximale controle

EPREL nummer	2523075
Behuizing / Kleur deur	Edelstaal / Edelstaal
Materiaal behuizing	Edelstaal
Materiaal deur/deksel	Edelstaal
Bruto inhoud totaal	124 l
Netto inhoud totaal	93 l
Energieklasse	A+
Energieverbruik per jaar	219 kWh
Energiekosten per jaar	€ 50,-
Energie efficiëntie index	10,8
Geluidsniveau	45 dB(A)
Klimaatklasse	5
Temperatuurklasse	M1
Koelmiddel	R600a
Aansluitwaarde	2,0 A
Warmteafgifte in kJ/h	190 kj/h

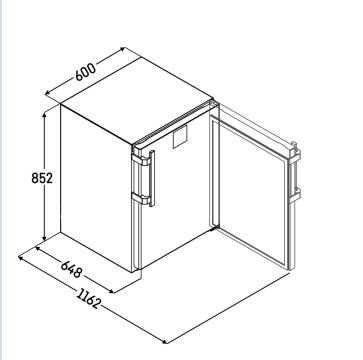

FRTCvg 1501
Perfection

EIA

Advies verkoopprijs exclusief BTW € 1145

Afmetingen

Hoogte	85,2 cm
Breedte	60 cm
Diepte	64,8 cm
Hoogte zonder bovenblad	822 mm
Onderbouwbaar	Ja
Plaatsbaar tegen muur	Ja
Interieurhoogte	64 cm
Interieurbreedte	45 cm
Interieurdiepte	43 cm
Netto gewicht / Bruto gewicht	37,1 kg / 39 kg
Hoogte verpakking	910 mm
Breedte verpakking	615 mm
Diepte verpakking	710 mm

Koeldeel

Instelbereik temperatuur koelen	-2°C tot +15°C
Ontdooisysteem koeldeel	Automatisch ontdooisysteem
Koelsysteem	Dynamisch
Aantal draagplateaus	4
daarvan in hoogte verstelbaar	3
Materiaal draagplateau koeldeel	Kunststof gecoat
Draagvermogen plateau in kg	45 kg
Verlichting koeldeel	LED plafondverlichting

Overige

Materiaal interieur	Kunststof, grijs
Deur zelfsluitend	Ja
Deurscharniering	Rechts, wisselbaar
Greep	Aluminium handgreep
Lengte aansluitsnoer	300 cm
Bodemrooster	Ja
Bruikbare diepte draagplateau	410 mm
Verdamperafdekplaat	Geïntegreerd
Display	Touch display
Soort bedieningspaneel	Tiptoets
Positie bedieningspaneel	In de deur
User interface	basic
Temperatuuraanduiding van	Koelgedeelte
Temperatuuraanduiding koeldeel	buitenzijde digitaal
Temperatuuralarm	Optisch en akoestisch temperatuuralarm
Alarm apparaatstoring	Ja, ook instelbaar via App
Deuralarm koeldeel	Ja, ook instelbaar via App
Verlichting permanent schakelbaar	Ja
Schermbeveiliging	Ja
Geschikt voor integratie in netwerk	Optioneel
Slot	Ja
Dooiwaterafvoer	Ja
Stelpoten	2
Materiaal stelpoten	Staal verzinkt
Min./max. temperatuurregistratie	Ja
Interface	WLAN/LAN (optioneel)

Accessoires

Stapelkit	9518629	€ 264,02
Verbindingsraam roestvrijstaal	7777647	€ 230,00
Side-by-Side set	9032839	€ 195,45
Kantelbeveiliging	9034188	€ 83,54
Draagrooster, kunststof gecoat	7112321	€ 28,00