AFZUIGKAP

AB060110 AB090110





GAGGENAU

U kunt online aanvullende informatie en uitleg vinden. Scan de QR-code op de titelpagina.



Inhoudsopgave

GEBRUIKERSHANDLEIDING

1 Veiligheid 2
2 Materiële schade voorkomen 4
3 Milieubescherming en besparing 5
4 Functies 5
5 Uw apparaat leren kennen 6
6 Voor het eerste gebruik 7
7 De Bediening in essentie 7
8 Extra functies in de Home Connect app 8
9 Home Connect 8
10 Reiniging en onderhoud 10
11 Storingen verhelpen 11
12 Afvoeren 12
13 Servicedienst 12
14 Accessoires 13
15 Conformiteitsverklaring 13
16 Informatie over vrije software en opensource-software 13

17 MONTAGEHANDLEIDING 14
17.4 Veilige montage 15

⚠ 1 Veiligheid

Neem de volgende veiligheidsvoorschriften in acht.

1.1 Definitie van de signaalwoorden

Hier vindt u de betekenis van de in deze handleiding gebruikte signaalwoorden.

⚠ WAARSCHUWING
Neem deze aanwijzingen in acht om mogelijk ernstig of dodelijk letsel te vermijden.

LET OP
Neem deze aanwijzingen in acht om schade aan het apparaat of andere materiële schade te vermijden.

Opmerking: Dit wijst u op belangrijke informatie.

1.2 Algemene aanwijzingen

- Lees deze gebruiksaanwijzing zorgvuldig door.
- Bewaar de gebruiksaanwijzing en de productinformatie voor later gebruik of voor volgende eigenaren.
- Sluit het apparaat in geval van transportschade niet aan.

1.3 Bestemming van het apparaat

De veiligheid is alleen gewaarborgd bij een deskundige montage volgens de montagehandleiding. De installateur is verantwoordelijk voor een goede werking op de plaats van opstelling.

Gebruik het apparaat uitsluitend:
- om kookdamp af te zuigen.
- voor huishoudelijk gebruik en in gesloten ruimtes binnen de huiselijke omgeving.
- tot een hoogte van 4000 m boven zeeniveau.

Gebruik het apparaat niet:
- met een externe kookwekker.

1.4 Inperking van de gebruikers

Dit apparaat kan worden bediend door kinderen vanaf 8 jaar en door personen met fysieke, sensorische of geestelijke beperkingen of met gebrekkige ervaring en/of kennis, indien zij onder toezicht staan of zijn geïnstrueerd in het veilige gebruik van het apparaat en de daaruit resulterende gevaren hebben begrepen. Kinderen mogen niet met het apparaat spelen. Reiniging en gebruikersonderhoud mogen niet worden uitgevoerd door kinderen, tenzij ze 15 jaar of ouder zijn en onder toezicht staan. Zorg ervoor dat kinderen die jonger zijn dan 8 jaar niet bij het apparaat of de aansluitkabel kunnen komen.

1.5 Veilig gebruik

⚠ WAARSCHUWING – Brandgevaar!
De vetafzettingen in de vetfilters kunnen ontbranden.
- Apparaat nooit zonder vetfilter gebruiken.
- De vetfilters regelmatig reinigen.
- Nooit in de omgeving van het apparaat met open vuur werken (bijv. flamberen).
- Het apparaat alleen in de buurt van een vuurbron voor vaste brandstoffen (bijv. hout of kolen) installeren wanneer de vuurbron een afgesloten, niet verwijderbare afscherming heeft. Er mogen geen vonken wegspringen.

Hete olie en heet vet ontvlammen erg snel.
- Hete olie en vet permanent in het oog houden.
- Nooit brandende olie of vet met water blussen. Kookplaat uitschakelen. Vlammen voorzichtig met deksel, blusdeken of iets dergelijks doven en laten afkoelen.

Gaskookplaten waar geen pan op staat, ontwikkelen tijdens het gebruik grote hitte. Een ventilatieapparaat dat daarop is aangebracht kan beschadigd of in brand raken.
- Gaskookplaten alleen met erop geplaatste pan gebruiken.

Bij gelijktijdig gebruik van meerdere gaskookzones ontwikkelt zich grote hitte. Een ventilatieapparaat dat daarop is aangebracht kan beschadigd of in brand raken.
- Gaskookplaten alleen met erop geplaatste pan gebruiken.
- De hoogste ventilatorstand instellen.
- Twee gaskookplaten nooit langer dan 15 minuten gelijktijdig op de hoogste vlam gebruiken. Twee gaskookzones komen overeen met één grote brander.
- Nooit grote branders met meer dan 5 kW met grootste vlam langer dan 15 minuten gebruiken, bijv. wok.
- Het apparaat mag alleen met gaskookplaten met een totaalvermogen tot 18 kW worden gecombineerd.

Een niet regenereerbare geurfilter kan in de oven vlam vatten.
- Alleen regenereerbare geurfilters regenereren.

De vetafzettingen in de vetfilters kunnen ontbranden.
- De vetfilters regelmatig reinigen.

⚠ WAARSCHUWING – Kans op verstikking!
Kinderen kunnen verpakkingsmateriaal over het hoofd trekken en hierin verstrikt raken en stikken.
- Verpakkingsmateriaal uit de buurt van kinderen houden.
- Laat kinderen niet met verpakkingsmateriaal spelen.

Kinderen kunnen kleine onderdelen inademen of inslikken en hierdoor stikken.
- Kleine onderdelen uit de buurt van kinderen houden.
- Kinderen niet met kleine onderdelen laten spelen.

⚠ WAARSCHUWING – Kans op vergiftiging!
Teruggezogen verbrandingsgassen kunnen leiden tot vergiftiging. Vuurbronnen die de lucht in de ruimte verbruiken (bijv. apparaten die op gas, olie, hout of kolen worden gestookt, geisers, warmwatertoestellen) betrekken de verbrandingslucht uit de opstellingsruimte en voeren de gassen via een afvoer (bijv. schoorsteen) af naar buiten. In combinatie met een ingeschakelde afzuigkap wordt aan de keuken en aan de naastgelegen ruimtes lucht onttrokken. Zonder voldoende luchttoevoer ontstaat er een onderdruk. Giftige gassen uit de schoorsteen of het afvoerkanaal worden teruggezogen in de woonruimte.

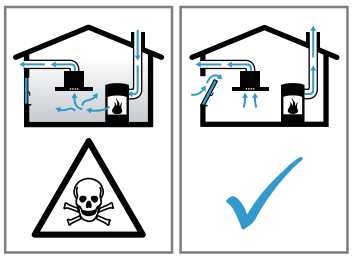

- Altijd voor voldoende luchttoevoer zorgen, wanneer het apparaat in luchtafvoermodus werkt, en er tegelijkertijd vuurbron is die gebruik maakt van de aanwezige lucht.
- U kunt het apparaat alleen dan zonder risico gebruiken wanneer de onderdruk in de ruimte waarin de vuurbron zich bevindt niet groter is dan 4 Pa (0,04 mbar). Dit kan worden bereikt wanneer de voor de verbranding benodigde lucht door niet afsluitbare openingen, bijv. in deuren, ramen, in combinatie met een ventilatiekast in de muur of door andere technische voorzieningen, kan worden toegevoerd. Een luchtaanvoer/afvoereenheid in de muur alleen is niet voldoende om aan de minimale eisen te voldoen.

- Raadpleeg in ieder geval een competent persoon (bijvoorbeeld het bedrijf dat voor uw huis zorgt voor de schoorsteenreiniging). Dit bedrijf is in staat het totale ventilatiesysteem van uw huis te beoordelen en kan een voorstel doen voor passende maatregelen op het gebied van de luchttoevoer.
- Indien het apparaat alleen met recirculatie wordt gebruikt, is een onbeperkt gebruik mogelijk.

Door het gebruik van een gaskooktoestel ontstaan er warmte, vocht en verbrandingsproducten in de opstellingsruimte.

- Bij gebruik van een gaskooktoestel de afzuigkap inschakelen.

⚠ WAARSCHUWING – Kans op brandwonden!

Tijdens het gebruik worden de toegankelijke onderdelen heet.

- De hete onderdelen nooit aanraken.
- Zorg ervoor dat er geen kinderen in de buurt zijn.

Het apparaat wordt heet tijdens het gebruik.

- Het apparaat voor het schoonmaken laten afkoelen.

⚠ WAARSCHUWING – Kans op letsel!

Bepaalde onderdelen van het apparaat kunnen scherpe randen hebben.

- Binnenkant van het apparaat voorzichtig reinigen.

Wijzigingen aan de elektrische of mechanische opbouw zijn gevaarlijk en kunnen leiden tot functiestoringen.

- Geen wijzigingen aan de elektrische of mechanische opbouw aanbrengen.

Het licht van LED-lampen is zeer fel en kan de ogen beschadigen (risicogroep 1).

- Niet langer dan 100 seconden direct in de ingeschakelde LED-lampen kijken.

Ondeskundige reparaties zijn gevaarlijk.

- Alleen geschoold vakpersoneel mag reparaties aan het apparaat uitvoeren.
- Bel de servicedienst als het apparaat defect is.
  → *"Servicedienst", Pagina 12*

⚠ WAARSCHUWING – Kans op elektrische schok!

Een beschadigd apparaat of een beschadigd netsnoer is gevaarlijk.

- Nooit een beschadigd apparaat gebruiken.
- Nooit aan het netsnoer trekken, om het apparaat van het elektriciteitsnet te scheiden. Altijd aan de stekker van het netsnoer trekken.
- Wanneer het apparaat of het netsnoer is beschadigd, dan direct de stekker van het netsnoer uit het stopcontact halen of de zekering in de meterkast uitschakelen.
- Neem contact op met de klantenservice.
  →*Pagina 12*

Ondeskundige reparaties zijn gevaarlijk.

- Alleen daarvoor geschoold vakpersoneel mag reparaties aan het apparaat uitvoeren.
- Er mogen uitsluitend originele reserveonderdelen worden gebruikt voor reparatie van het apparaat.

Binnendringend vocht kan een schok veroorzaken.

- Vóór het reinigen de netstekker uit het stopcontact halen of de zekering in de meterkast uitschakelen.
- Geen stoomreiniger of hogedrukreiniger gebruiken om het apparaat te reinigen.
- Het apparaat nooit met vochtige handen gebruiken.

Binnendringend vocht kan een schok veroorzaken.

- Geen natte vaatdoekjes gebruiken.

⚠ WAARSCHUWING – Explosiegevaar!

Sterk bijtende alkalische of sterk zuurhoudende reinigingsmiddelen in combinatie met aluminiumdelen in de spoelruimte van vaatwasmachine kunnen tot explosies leiden.

- Nooit sterk bijtende alkalische of sterk zuurhoudende reinigingsmiddelen gebruiken. Vooral geen professionele of industriële reinigingsmiddelen gebruiken in combinatie met aluminiumdelen, zoals bijv. vetfilters van afzuigkappen.

2 Materiële schade voorkomen

LET OP

Condenswater kan leiden tot corrosie.

- Om de condensvorming te vermijden, het apparaat bij het koken inschakelen.

Als er vocht in de bedieningselementen dringt, kan er schade ontstaan.

- Nooit bedieningselementen met een natte doek reinigen.

Verkeerde reiniging beschadigt de oppervlakken.
- ▸ Reinigingsinstructies in acht nemen.
- ▸ Geen scherpe of schurende reinigingsmiddelen gebruiken.
- ▸ Roestvrijstalen oppervlakken uitsluitend reinigen in de slijprichting.
- ▸ Nooit bedieningselementen met reinigingsmiddelen voor roestvrij staal reinigen.

Teruglopend condenswater kan het apparaat beschadigen.
- ▸ Monteer om het teruglopen van condens te vermijden, de afvoerbuis vanuit het apparaat met 1° verval.

Als u designelementen verkeerd belast, kunnen deze afbreken.
- ▸ Niet aan designelementen trekken.
- ▸ Geen voorwerpen op designelementen plaatsen of eraan ophangen.

Beschadiging van het oppervlak doordat de beschermfolie niet verwijderd is.
- ▸ De beschermfolie voor het eerste gebruik verwijderen van alle apparaatonderdelen.

Gelakte oppervlakken zijn gevoelig.
- ▸ Reinigingsinstructies in acht nemen.
  → *"Apparaat schoonmaken", Pagina 10*
- ▸ Gelakte oppervlakken tegen krassen beschermen.

3 Milieubescherming en besparing

3.1 Afvoeren van de verpakking

De verpakkingsmaterialen zijn milieuvriendelijk en kunnen worden hergebruikt.
- ▸ De afzonderlijke componenten op soort gescheiden afvoeren.

3.2 Energie besparen

Als u deze aanwijzingen opvolgt, verbruikt uw apparaat minder stroom.

Pas de ventilatiestand aan de intensiteit van de kookdamp aan.
- ✔ Een lagere ventilatiestand betekent minder energieverbruik.
- ✔ Gebruik de intensiefstand alleen wanneer dit nodig is.

Kies bij intensieve kookdampen op tijd een hogere ventilatiestand.
- ✔ De geuren verdelen zich minder in de ruimte.

Schakel de verlichting uit wanneer deze niet langer nodig is.
- ✔ Als de verlichting is uitgeschakeld, verbruikt deze geen energie.

De filter met de opgegeven intervallen reinigen of vervangen.
- ✔ De effectiviteit van het filter blijft behouden.

Het kookdeksel erop plaatsen.
- ✔ De kookdampen en de condens verminderen.

Gebruik de extra functies alleen indien nodig.
- ✔ Het uitschakelen van de extra functies reduceert het stroomverbruik.

4 Functies

U kunt uw apparaat gebruiken in de luchtafvoermodus of in de luchtcirculatiemodus.

4.1 Gebruik met afvoerlucht

De aangezogen lucht wordt door de vetfilters gereinigd en via een buizensysteem naar de buitenlucht afgevoerd.



De lucht mag niet worden afgevoerd in een schoorsteen die wordt gebruikt voor afvoergassen van apparaten bestemd voor het verbranden van gas of andere brandstoffen (dit geldt niet voor ventilatieapparatuur).
- ▪ Komt de afvoerlucht terecht in een rook- of afvoergasschoorsteen die niet in gebruik is, dan dient hiervoor toestemming van een vakbekwame schoorsteenveger te worden verkregen.
- ▪ Wordt de afvoerlucht door de buitenmuur geleid, dan raden wij u aan een telescoop-muurkast te gebruiken.

4.2 Gebruik met circulatielucht

De aangezogen lucht wordt door de vetfilters en een geurfilter gereinigd en weer teruggeleid in de ruimte.



Monteer een geurfilter om geurtjes te voorkomen bij het gebruik van de circulatiefunctie. De verschillende manieren om het apparaat met circulatielucht te gebruiken, vindt u in onze catalogus of kunt u navragen bij uw speciaalzaak. Het daartoe benodigde toebehoren is verkrijgbaar bij de speciaalzaak, de klantenservice of in de online-shop.

Opmerking: Bij intensief en langdurig koken wordt vocht in de lucht van de ruimte afgegeven. Wanneer u het apparaat in de circulatiefunctie gebruikt, dan raden wij aan de keuken afdoende te ventileren, bijvoorbeeld door het kortstondig openen van een raam, om de overtollige vochtigheid af te voeren.

5 Uw apparaat leren kennen

5.1 Apparaat

Hier vindt u een overzicht van de onderdelen van uw apparaat.

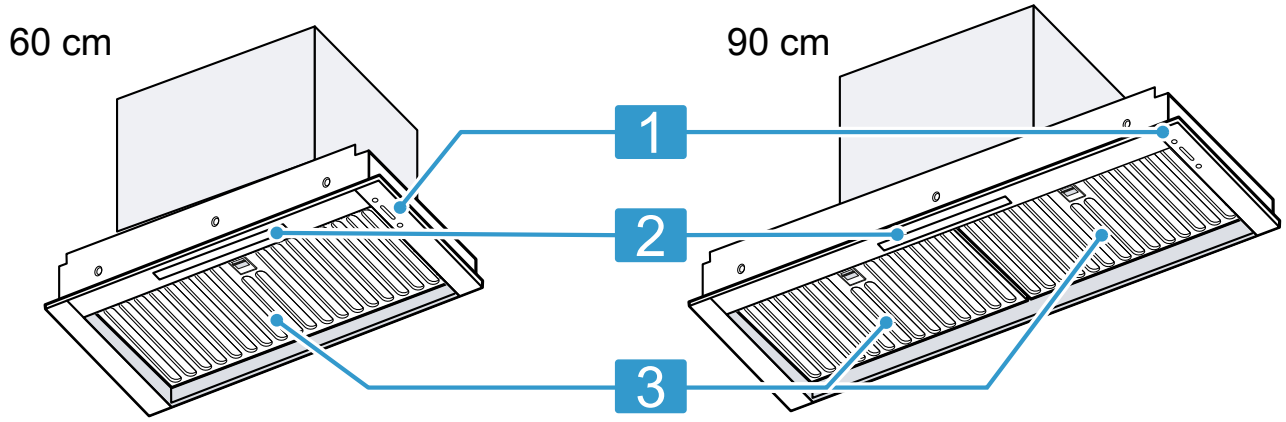

1	Bedieningselementen
2	Verlichting
3	Vetfilter

5.2 Bedieningselementen

Via de bedieningselementen kunt u alle functies van uw apparaat instellen en informatie krijgen over de gebruikstoestand.
Bij alle functiekeuzetoetsen is de achtergrond verlicht wanneer ze actief zijn.

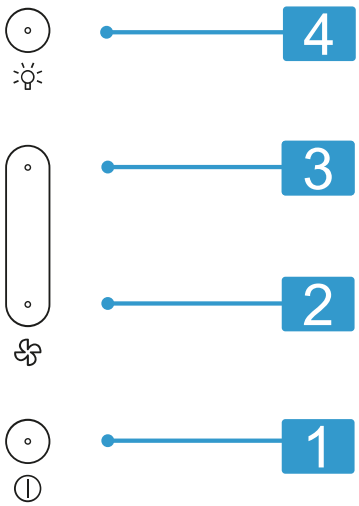

1	⏻ Apparaat in- of uitschakelen **Opmerking:** Bij het inschakelen schakelt het apparaat de ventilatie en de verlichting in.
2	Ventilatiestand verlagen
3	Ventilatiestand verhogen
4	Verlichting in- of uitschakelen / helderheid instellen

Kleuren

De verschillende kleuren bieden de gebruiker de helpende hand bij de verschillende instelsituaties.

Wit	▪ De handmatige modus is ingeschakeld.
Oranje	▪ De automatische modus is ingeschakeld.
Blauw	▪ De Home Connect verbinding wordt geconfigureerd.
Off	▪ De minimale of maximale instelling is bereikt. ▪ Het apparaat is uitgeschakeld.

5.3 Ventilatorstand

Hier vindt u een overzicht van de beschikbare instellingen voor de ventilatorstanden.

Handmatige modus	Kies één van de vier ventilatorstanden.
Automatische stand	De optimale ventilatormodus wordt middels een sensor automatisch ingesteld.

Opmerkingen
- In de Home Connect app kunt u de automatische werking activeren en deactiveren.
  → *"Home Connect", Pagina 8*
  → *"Extra functies in de Home Connect app ", Pagina 8*
- 10 minuten na het inschakelen van het apparaat is de initialisatie van de sensor beëindigd. Na de initialisatie van de sensor is de automatische werking klaar voor gebruik.

6 Voor het eerste gebruik

Stel de opties voor het eerste gebruik in. Reinig het apparaat en de accessoires.

6.1 Functie instellen

Uw apparaat is standaard op circulatiefunctie ingesteld.

Opmerking: Voor het gebruik in de circulatiefunctie hebt u bijkomend toebehoren nodig.

- Houd om het apparaat naar de afvoerluchtfunctie om te schakelen de aanwijzingen in Home Connect aan. Met behulp van deze instelling verbetert u de luchtafvoercapaciteit.

6.2 In de Home Connect app een onderscheid maken tussen een gasapparaat en een inductieapparaat

- Om de automatische modus →*Pagina 8* optimaal te benutten, in de Home Connect app instellen, of u uw apparaat in combinatie met een gaskookplaat of een inductiekookplaat gebruikt.

Opmerking: Wanneer zowel gaskookplaten als inductiekookplaten onder uw apparaat zijn ingebouwd, dan kiest u het meest gebruikte type kookplaat.

6.3 Apparaat na aansluiting op het elektriciteitsnetwerk of na een stroomstoring inschakelen

Na het aansluiten op het elektriciteitsnetwerk of na een stroomstoring kunt u eerst alleen de verlichting en de ventilator inschakelen. Na ca. 1 minuut is de apparaatinitialisatie afgerond en zijn de overige functies van het apparaat beschikbaar.

- Wacht ca. 1 minuut, totdat u het apparaat na het aansluiten op het elektriciteitsnetwerk of een stroomstoring inschakelt.
- ✔ Wanneer de apparaatinitialisatie is afgerond, klinkt er een geluidssignaal.

7 De Bediening in essentie

7.1 Apparaat inschakelen

- Druk op ⏻.
- ✔ Het apparaat is ingeschakeld, de ventilatie en de verlichting schakelt in.

Opmerking: Na een stroomstoring of bij het voor de eerste keer inschakelen van het apparaat kunt u eerst alleen de verlichting en de ventilatie inschakelen. Na ca. 1 minuut is de apparaatinitialisatie afgerond en zijn de overige functies van het apparaat beschikbaar.

7.2 Apparaat uitschakelen

- Druk op ⏻.
- ✔ De naventilatie start.
- ✔ De controlelampjes voor de bediening van het apparaat knipperen oranje.
- ✔ Om resterende geuren en condens effectief op te lossen is bij het apparaat standaard de automatische naventilatie geactiveerd. Na het uitschakelen loopt het apparaat nog 10 minuten in de laagste stand door. In de Home Connect app heeft u de mogelijkheid de automatische naventilatie te deactiveren en de nalooptijd aan te passen.
- ✔ De ventilatie schakelt uit en de verlichting schakelt uit.

7.3 Ventilatorstand instellen

1. Druk op A om de ventilatiestand te verlagen. Wanneer de minimale ventilatiestand is ingesteld, dan brandt de LED niet.
2. Druk op B om de ventilatiestand te verhogen. Wanneer de maximale ventilatiestand is ingesteld, dan brandt de LED niet.

Opmerking: In de handmatige modus branden de LED's van de ventilatiestand wit.

In de automatische modus branden de LED's van de ventilatiestand oranje.

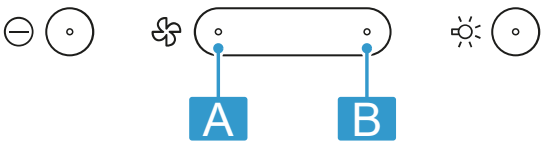

7.4 Verlichting

Verlichting inschakelen

De verlichting kunt u onafhankelijk van de ventilatie inschakelen en uitschakelen.

- Druk op ☼.

Helderheid instellen

1. Houd ☼ ingedrukt om de helderheid te reduceren.
2. Om de helderheid te reduceren of te verhogen, ☼ loslaten en opnieuw indrukken.
3. Om de laatste helderheidsinstellingen op te slaan, de verlichting uitschakelen en weer inschakelen.

Verlichting uitschakelen

De verlichting kunt u onafhankelijk van de ventilatie inschakelen en uitschakelen.

- Druk op ☼.

8 Extra functies in de Home Connect app

Deze functies vindt u in de Home Connect app:

8.1 Selectie van handmatige modus of automatische modus

De automatische werking activeert de ventilatie en past het ventilatorvermogen optimaal aan het gebruik aan.

Opmerking: Om de automatische modus optimaal te benutten, kiest u het type kookplaat waarmee u kookt.

In de Home Connect app kunt u instellen of na het inschakelen van het apparaat de handmatige modus of de automatische modus is geactiveerd.
In de Home Connect app kunt u instellen dat u naar de automatische modus kunt schakelen, terwijl de ventilatie is ingeschakeld.
Wanneer de automatische werking actief is, kunt u de ventilatorstanden verder via de bedieningselementen instellen.
Wanneer u het apparaat uitschakelt en weer inschakelt, start de automatische werking opnieuw.

Tip: Na het aansluiten van het apparaat op het elektriciteitsnetwerk of na een stroomuitval heeft de sensor ca. 10 minuten nodig voor de initialisatie, voordat de automatische modus beschikbaar is.

8.2 Verzadigingsindicatie van het vetfilter

In de Home Connect app kunt u de status van de verzadiging van het vetfilter zien en de verzadigingsindicatie na het reinigen van het vetfilter resetten.

8.3 Verzadigingsindicatie van het geurfilter

In de Home Connect app kunt u de status van de verzadiging van het geurfilter zien en de verzadigingsindicatie resetten.

Opmerking: Kies om optimale resultaten te behalen, in de Home Connect app welk type geurfilter u gebruikt.

8.4 Intervalventilatie

Om uw keuken regelmatig te ventileren, kunt u de intervalventilatie gebruiken. Bij de intervalventilatie schakelt de ventilatie in de gekozen stand gedurende de gekozen tijd in en uit.

8.5 Naventilatie

De naventilatie verwijdert resterende geurtjes en dient om het geurfilter na het koken te drogen.

9 Home Connect

Dit apparaat is geschikt voor netwerken. Verbind uw apparaat met een mobiel eindapparaat om functies te kunnen bedienen via de Home Connect app, basisinstellingen aan te passen of de actuele gebruikstoestand te bewaken.
De Home Connect diensten zijn niet in elk land beschikbaar. De beschikbaarheid van de functie Home Connect is afhankelijk van de beschikbaarheid van de Home Connect diensten in uw land. Informatie hierover vindt u op: *www.home-connect.com*.
De Home Connect app leidt u door het gehele aanmeldingsproces. Volg de aanwijzingen en houd u aan de instructies in de Home Connect app.

Opmerkingen

- Houd u aan de veiligheidsinstructies in deze gebruiksaanwijzing en zorg ervoor dat deze ook worden nageleefd wanneer u het apparaat via de Home Connect app bedient.
  → *"Veiligheid", Pagina 2*
- De bediening aan het apparaat heeft altijd voorrang. Gedurende deze tijd is de bediening via de Home Connect app niet mogelijk.
- In de netwerkgebonden stand-by-stand heeft het apparaat max. 2 W nodig.

9.1 Home Connect app instellen

1. Installeer de Home Connect app op het mobiele eindapparaat.
2. De Home Connect app starten en de toegang voor Home Connect instellen.
   De Home Connect app leidt u door het gehele aanmeldingsproces.

9.2 Home Connect instellen

Vereisten

- Het apparaat is verbonden met het stroomnet en ingeschakeld.
- U beschikt over een mobiel eindapparaat met een actuele versie van het iOS- of Android-besturingssysteem, bijvoorbeeld een smartphone.
- Het mobiele eindapparaat bevindt zich in de omgeving van het apparaat.
- Het mobiele eindapparaat en het apparaat bevinden zich binnen het bereik van het WiFi-signaal van uw thuisnetwerk.

1. Scan de volgende QR-code.

   Via de QR-code kunt u de Home Connect app installeren en uw apparaat verbinden.
2. De aanwijzingen van de Home Connect app opvolgen.

9.3 Verbinding resetten

Vereiste: Het apparaat is uitgeschakeld.

1. De verbindingsmodus openen.
   ▸ ⏻ en 🔔 net zolang ingedrukt houden tot het controlelampje voor de verlichting blauw brandt.
2. Om de opgeslagen verbindingen naar het thuisnetwerk en naar Home Connect te resetten, 🔔 ingedrukt houden.

✔ Er klinkt een geluidssignaal.
✔ De LED 🔔 knippert oranje.

9.4 Software-update

Met de functie software-update wordt de software van uw apparaat bijgewerkt, bijv. voor optimalisatie, verhelpen van fouten, voor veiligheidsrelevante updates alsmede voor extra functies en diensten.
Voorwaarde is wel dat u een geregistreerde Home Connect gebruiker bent, de app op uw mobiele eindapparaat hebt geïnstalleerd en een verbinding met de Home Connect server hebt gemaakt.
Zodra er een software-update beschikbaar is, wordt u hierover via de Home Connect app geïnformeerd en kunt u de software-update via de app starten. Na het succesvol downloaden kunt u de installatie via de Home Connect app starten als u in uw WLAN-thuisnetwerk (WiFi) bent. Over een succesvol uitgevoerde installatie wordt u via de Home Connect app geïnformeerd.
De actuele softwareversie is in de Home Connect app onder de apparaatinformatie van het apparaat te vinden.

Opmerkingen

- De software-update bestaat uit twee stappen.
  – In de eerste stap vindt het downloaden plaats.
  – In de tweede stap de installatie op uw apparaat.
- Tijdens het downloaden kunt u uw apparaat gewoon blijven gebruiken. Afhankelijk van de persoonlijke instellingen in de app kunnen software-updates ook automatisch worden gedownload.
- De installatie duurt enkele minuten. Tijdens de installatie kunt u uw apparaat niet gebruiken.
- In geval van een veiligheidsrelevante update is het raadzaam deze zo snel mogelijk te installeren.

9.5 Afstandsdiagnose

De klantenservice kan via de diagnose op afstand toegang verkrijgen tot uw apparaat als u zich met de desbetreffende wens tot de klantenservice richt, uw apparaat met de Home Connect server verbonden is en de diagnose op afstand in het land waarin u het apparaat gebruikt, beschikbaar is.

Tip: Meer informatie alsook aanwijzingen over de beschikbaarheid van de diagnose op afstand in uw land vindt u in het gedeelte service/support van de lokale website: *www.home-connect.com*.

9.6 Bescherming persoonsgegevens

Neem de aanwijzingen m.b.t. de bescherming van de persoonsgegevens in acht.

Wanneer uw apparaat voor de eerste keer wordt verbonden met een thuisnetwerk dat op het internet is aangesloten, geeft het de volgende gegevenscategorieën door aan de Home Connect server (eerste registratie):

- Eenduidige identificatie van het apparaat (bestaande uit apparaatsleutels en het MAC-adres van de ingebouwde WiFi communicatiemodule).
- Veiligheidscertificaat van de WiFi-communicatiemodule (voor de informatietechnische beveiliging van de verbinding).
- De actuele software- en hardwareversie van uw huishoudapparaat.
- Status van een eventuele eerdere reset naar de fabrieksinstellingen.

Bij de eerste registratie wordt het gebruik van de Home Connect functionaliteiten voorbereid. Deze registratie dient pas te worden uitgevoerd op het moment dat u voor het eerst van de Home Connect functionaliteiten gebruik wilt maken.

Opmerking: Let erop dat de Home Connect functionaliteiten alleen kunnen worden gebruikt in combinatie met de Home Connect app. Informatie over gegevensbescherming kan worden opgeroepen in de Home Connect app.

10 Reiniging en onderhoud

10.1 Reinigingsmiddelen

Geschikte reinigingsmiddelen zijn verkrijgbaar bij de klantenservice of in de online-shop.

⚠ **WAARSCHUWING – Kans op elektrische schok!**
Binnendringend vocht kan een schok veroorzaken.
- Vóór het reinigen de netstekker uit het stopcontact halen of de zekering in de meterkast uitschakelen.
- Geen stoomreiniger of hogedrukreiniger gebruiken om het apparaat te reinigen.
- Het apparaat nooit met vochtige handen gebruiken.

⚠ **WAARSCHUWING – Kans op brandwonden!**
Het apparaat wordt heet tijdens het gebruik.
- Het apparaat voor het schoonmaken laten afkoelen.

LET OP
Ongeschikte reinigingsmiddelen kunnen de oppervlakken van het apparaat beschadigen.
- Geen scherpe of schurende reinigingsmiddelen gebruiken.
- Geen sterk alcoholhoudende reinigingsmiddelen gebruiken.
- Geen harde schuur- of afwassponsjes gebruiken.
- Glasreinigers, schrapers of onderhoudsmiddelen voor roestvrij staal alleen gebruiken wanneer deze in de gebruiksaanwijzing voor het betreffende onderdeel worden aanbevolen.
- Vaatdoekjes voor het gebruik grondig uitwassen.

10.2 Apparaat schoonmaken

Maak het apparaat schoon zoals voorgeschreven, zodat de verschillende onderdelen en oppervlakken niet door een verkeerde reiniging of ongeschikte reinigingsmiddelen beschadigd raken.

⚠ **WAARSCHUWING – Explosiegevaar!**
Sterk bijtende alkalische of sterk zuurhoudende reinigingsmiddelen in combinatie met aluminiumdelen in de spoelruimte van vaatwasmachine kunnen tot explosies leiden.
- Nooit sterk bijtende alkalische of sterk zuurhoudende reinigingsmiddelen gebruiken. Vooral geen professionele of industriële reinigingsmiddelen gebruiken in combinatie met aluminiumdelen, zoals bijv. vetfilters van afzuigkappen.

⚠ **WAARSCHUWING – Kans op elektrische schok!**
Binnendringend vocht kan een schok veroorzaken.
- Vóór het reinigen de netstekker uit het stopcontact halen of de zekering in de meterkast uitschakelen.
- Geen stoomreiniger of hogedrukreiniger gebruiken om het apparaat te reinigen.
- Het apparaat nooit met vochtige handen gebruiken.

⚠ **WAARSCHUWING – Kans op brandwonden!**
Het apparaat wordt heet tijdens het gebruik.
- Het apparaat voor het schoonmaken laten afkoelen.

⚠ **WAARSCHUWING – Kans op letsel!**
Bepaalde onderdelen van het apparaat kunnen scherpe randen hebben.
- Binnenkant van het apparaat voorzichtig reinigen.

1. De informatie over de reinigingsmiddelen in acht nemen.
   → *"Reinigingsmiddelen", Pagina 10*
2. Afhankelijk van het oppervlak als volgt schoonmaken:
   - Roestvrijstalen oppervlakken met een vaatdoekje en warm zeepsop in slijprichting reinigen.
   - Gelakte oppervlakken met een vaatdoekje en warm zeepsop reinigen.
   - Aluminium met een zachte doek en glasreiniger reinigen.
   - Kunststof met een zachte doek en glasreiniger reinigen.
   - Glas met een zachte doek en glasreiniger reinigen.
3. Met een zachte doek nadrogen.
4. Bij roestvrijstalen oppervlakken een schoonmaakmiddel voor roestvrij staal heel dun opbrengen met een zachte doek.
   Het schoonmaakmiddel voor roestvrij staal is verkrijgbaar bij de klantenservice of in de onlineshop.

10.3 Bedieningselementen reinigen

⚠ **WAARSCHUWING – Kans op elektrische schok!**
Binnendringend vocht kan een schok veroorzaken.
- Geen natte vaatdoekjes gebruiken.

1. De informatie over de reinigingsmiddelen in acht nemen.
   → *"Reinigingsmiddelen", Pagina 10*
2. Met een vochtig vaatdoekje en heet zeepsop reinigen.
3. Met een zachte doek nadrogen.

10.4 Vetfilter

Vetfilter verwijderen

1. **LET OP –** Eraf vallende vetfilters kunnen de eronder liggende kookplaat beschadigen. Vetfilters kunnen door het naar beneden vallen worden beschadigd.
   - Met een hand onder de vetfilter grijpen.

   Open de vergrendelingen op de vetfilters.

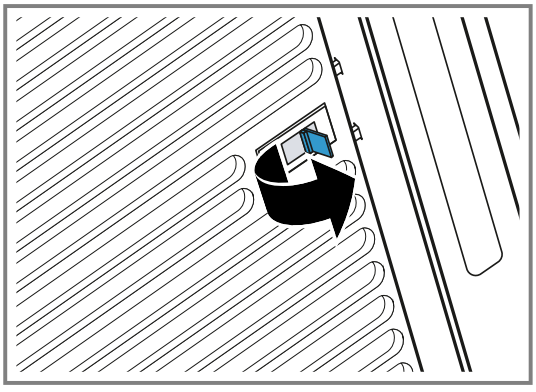

2. De vetfilters uit de houders nemen.
   Om naar beneden druppend vet of condens te vermijden, de vetfilters horizontaal houden.

Vetfilter met de hand reinigen

De vetfilters filteren het vet uit de kookdampen. Regelmatig gereinigde vetfilters zorgen voor een hoge vetafscheidingsgraad. Wij adviseren de vetfilters elke 2 maanden te reinigen.

⚠ WAARSCHUWING – Brandgevaar!
De vetafzettingen in de vetfilters kunnen ontbranden.
- De vetfilters regelmatig reinigen.

Vereiste: De vetfilters zijn gedemonteerd.

→ *"Vetfilter verwijderen", Pagina 10*

1. De informatie over de reinigingsmiddelen in acht nemen.
   → *"Reinigingsmiddelen", Pagina 10*
2. De vetfilters in een warm zeepsop weken.
   Gebruik bij hardnekkig vuil een vetoplosmiddel. Vetoplosmiddel is verkrijgbaar bij de klantenservice of in de webshop.
3. De vetfilters met een borstel reinigen.
4. De vetfilters grondig uitspoelen.
5. De vetfilters laten afdruppelen.

Vetfilters in de vaatwasmachine reinigen

De vetfilters filteren het vet uit de kookdampen. Regelmatig gereinigde vetfilters zorgen voor een hoge vetafscheidingsgraad. Wij adviseren de vetfilters elke 2 maanden te reinigen.

⚠ WAARSCHUWING – Brandgevaar!
De vetafzettingen in de vetfilters kunnen ontbranden.
- De vetfilters regelmatig reinigen.

LET OP
De vetfilters kunnen door inklemmen in de vaatwasser worden beschadigd.
- De vetfilters niet inklemmen.

Opmerking: Bij de reiniging van de vetfilter in de vaatwasmachine kunnen lichte verkleuringen optreden. De verkleuringen hebben geen invloed op de werking van de vetfilters.

Vereiste: De vetfilters zijn gedemonteerd.

→ *"Vetfilter verwijderen", Pagina 10*

1. De informatie over de reinigingsmiddelen in acht nemen.
   → *"Reinigingsmiddelen", Pagina 10*
2. De vetfilters los in de vaatwasmachine plaatsen.
   Sterk verontreinigde vetfilters niet samen met serviesgoed reinigen.
   Gebruik bij hardnekkig vuil een vetoplosmiddel. Vetoplosmiddel is verkrijgbaar bij de klantenservice of in de webshop.
3. De vaatwasmachine starten.
   Bij de temperatuurinstelling maximaal 70 °C kiezen.
4. De vetfilters laten afdruppelen.

Vetfilter inbouwen

LET OP
Eraf vallende vetfilters kunnen de eronder liggende kookplaat beschadigen.
- Met een hand onder de vetfilter grijpen.

1. Plaats de vetfilters aan de onderkant er in.①
2. Klap de vetfilters naar boven en klik de vergrendelingen vast.②

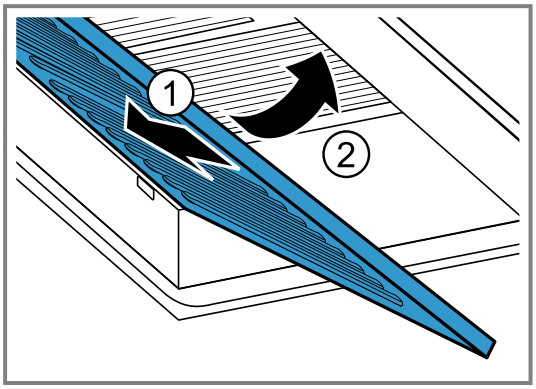

3. Verifieer of de vetfilters correct zijn geplaatst.

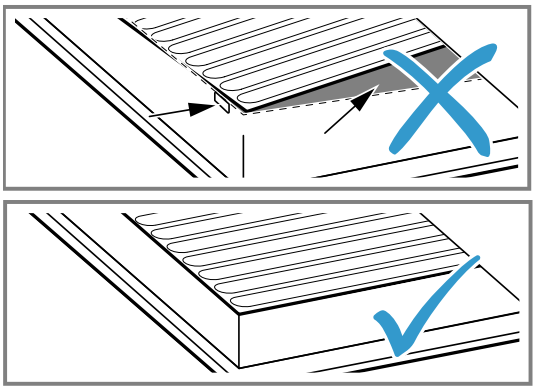

4. Zorg ervoor dat de vergrendelingen vastklikken.

11 Storingen verhelpen

Kleinere storingen aan het apparaat kunt u zelf verhelpen. Raadpleeg voordat u contact opneemt met de klantenservice de informatie over het verhelpen van storingen. Zo voorkomt u onnodige kosten.

Tip: Verbind uw apparaat permanent met de Home Connect app om automatisch software-updates te verkrijgen. Zo worden fouten verholpen, prestatieverbeteringen doorgevoerd en nieuwe functies geüpload.

⚠ WAARSCHUWING – Kans op letsel!
Ondeskundige reparaties zijn gevaarlijk.
- Alleen geschoold vakpersoneel mag reparaties aan het apparaat uitvoeren.
- Bel de servicedienst als het apparaat defect is.
  → *"Servicedienst", Pagina 12*

⚠ **WAARSCHUWING – Kans op elektrische schok!**
Ondeskundige reparaties zijn gevaarlijk.
- Alleen daarvoor geschoold vakpersoneel mag reparaties aan het apparaat uitvoeren.
- Er mogen uitsluitend originele reserveonderdelen worden gebruikt voor reparatie van het apparaat.

11.1 Functiestoringen

Storing	Oorzaak en probleemoplossing
Apparaat werkt niet.	Netstekker van de stroomkabel is niet ingestoken. ▸ Apparaat aansluiten op het elektriciteitsnet.
	De zekering in de zekeringenkast is in werking getreden. ▸ Controleer de zekering in de meterkast.
	Stroomvoorziening is uitgevallen. ▸ Controleer of de verlichting van de binnenruimte of andere apparaten functioneren.
LED-verlichting functioneert niet.	Verschillende oorzaken zijn mogelijk. ▸ Defecte LED-lampen mogen alleen worden vervangen door de fabrikant, zijn klantenservice of een erkend vakman (elektromonteur). ▸ Neem contact op met de servicedienst →*Pagina 12*.
Home Connect functioneert niet correct.	Verschillende oorzaken zijn mogelijk. ▸ Ga naar *www.home-connect.com*.
De Hood Control functioneert niet correct.	Eventueel moeten wijzigingen aan de instellingen worden aangebracht. ▸ Lees de gebruiksaanwijzing van de kookplaat. ▸ Ga naar *www.home-connect.com*.

12 Afvoeren

12.1 Afvoeren van uw oude apparaat

Door een milieuvriendelijke afvoer kunnen waardevolle grondstoffen opnieuw worden gebruikt.

1. De stekker van het netsnoer uit het stopcontact trekken.
2. Het netsnoer doorknippen.
3. Voer het apparaat milieuvriendelijk af.
   Bij uw dealer en uw gemeente- of deelraadskantoor kunt u informatie verkrijgen over de actuele afvoermethoden.



Dit apparaat is gekenmerkt in overeenstemming met de Europese richtlijn 2012/19/EU betreffende afgedankte elektrische en elektronische apparatuur (waste electrical and electronic equipment - WEEE).
De richtlijn geeft het kader aan voor de in de EU geldige terugneming en verwerking van oude apparaten.

13 Servicedienst

Originele vervangende onderdelen die relevant zijn voor de werking in overeenstemming met de desbetreffende Ecodesign-verordening kunt u voor de duur van ten minste 10 jaar vanaf het moment van in de handel brengen van het apparaat binnen de Europese Economische Ruimte bij onze servicedienst verkrijgen.
Daarnaast kunt u bij onze klantenservice andere functierelevante en op voorraad liggende originele reserveonderdelen verkrijgen tot 15 jaar na het op de markt brengen van uw apparaat.
Voor meer informatie kunt u met onze klantenservice contact opnemen.

Opmerking: Het inschakelen van de servicedienst in het kader van de fabrieksgarantievoorwaarden is gratis.

Gedetailleerde informatie over de garantieduur en de garantievoorwaarden in uw land ontvangt u via de QR-code op het meegeleverde document over de servicecontacten en garantievoorwaarden, bij onze klantenservice, uw dealer of op onze website.
De contactgegevens van de klantenservice vindt u via de QR-code op het meegeleverde document over de servicecontacten en garantievoorwaarden of op onze website.
Dit product bevat lichtbronnen van energieklasse G. De lichtbronnen zijn leverbaar als reserveonderdeel en mogen uitsluitend door een hiervoor opgeleide monteur worden vervangen.

13.1 Productnummer (E-Nr.), productienummer (FD) en volgnummer (Z-Nr.)

Als u contact opneemt met de servicedienst, hebt u het productnummer (E-Nr.), het productienummer (FD) en

het volgnummer (Z-Nr.) nodig. Deze nummers vindt u op het typeplaatje van het apparaat.

Het typeplaatje bevindt zich afhankelijk van het model:
- aan de binnenkant van het apparaat (daarvoor de vetfilter demonteren).
- op de bovenkant van het apparaat.

Om uw apparaatgegevens en de servicedienst-telefoonnummers snel terug te kunnen vinden, kunt u de gegevens noteren.

14 Accessoires

Accessoires kunt u kopen bij de servicedienst, in de vakhandel of op internet. Gebruik alleen originele accessoires, omdat deze precies op uw apparaat zijn afgestemd.
Voor de verschillende apparaten zijn specifieke accessoires beschikbaar. Geef bij de aankoop altijd de precieze aanduiding (E-nr.) van uw apparaat op.
→ *Pagina 12*

Welke accessoires beschikbaar zijn voor uw apparaat, kunt u zien in onze catalogus, in de online-shop of kunt u navragen bij de klantenservice.
www.gaggenau.com

Accessoires	**Bestelnummer**
Luchtcirculatieset	AA000800
Luchtcirculatieset, regenereerbaar	AA000820

15 Conformiteitsverklaring

Hierbij verklaart BSH Hausgeräte GmbH dat het apparaat met Home Connect functionaliteit voldoet aan de fundamentele vereisten en de overige toepasselijke bepalingen van de Richtlijn 2014/53/EU.
Een uitvoerige RED conformiteitsverklaring vindt u op het internet onder *www.gaggenau.com* op de productpagina van uw apparaat bij de aanvullende documenten.

CE

2,4-GHz-band (2400–2483,5 MHz): max. 100 mW
5-GHz-band (5150–5350 MHz + 5470–5725 MHz): max. 150 mW

	BE	BG	CZ	DK	DE	EE	IE	el	ES
	FR	HR	IT	CY	LI	LV	LT	LU	HU
	MT	NL	AT	PL	PT	RO	SI	SK	FI
	SE	NO	CH	TR	IS	UK (NI)			
5 GHz WLAN (WiFi): alleen voor het gebruik binnenshuis.									

AL	GA	MD	ME	MK	RS	UK	UA
5 GHz WLAN (WiFi): alleen voor het gebruik binnenshuis.							

16 Informatie over vrije software en opensourcesoftware

Dit product bevat softwarecomponenten die door de houders van de intellectuele eigendom als vrije software of opensource-software zijn gelicentieerd.
De informatie over de betreffende licentie is in het huishoudapparaat opgeslagen. Daarnaast kunt u deze licentie-informatie via de Home Connect app raadplegen: 'Profiel -> Juridische informatie -> Licentie-informatie'. [1] U kunt de licentie-informatie ook downloaden via de merkproductwebsite. (Zoek daarvoor op de productwebsite naar uw apparaatmodel en de bijbehorende documentatie.) In plaats daarvan kunt u de betreffende informatie ook aanvragen via ossrequest@bshg.com of BSH Hausgeräte GmbH, Carl-Wery-Str. 34, D-81739 München.
De betreffende broncode wordt u op verzoek ter beschikking gesteld.
Zend een daartoe strekkend verzoek naar ossrequest@bshg.com of BSH Hausgeräte GmbH, Carl-Wery-Str. 34, D-81739 München.
Onderwerp: „OSSREQUEST“
De kosten voor de afhandeling van uw verzoek worden u in rekening gebracht. Dit aanbod geldt gedurende drie jaar vanaf de datum van aankoop of ten minste gedurende de periode waarin wij support en reserveonderdelen voor het betreffende apparaat bieden.

[1] Afhankelijk van de apparaatuitvoering

17 Montagehandleiding

Houd rekening met deze informatie bij de montage van het apparaat.



mm

17.1 Inhoud van de verpakking

Controleer na het uitpakken alle onderdelen op transportschade en de volledigheid van de levering.

60 cm

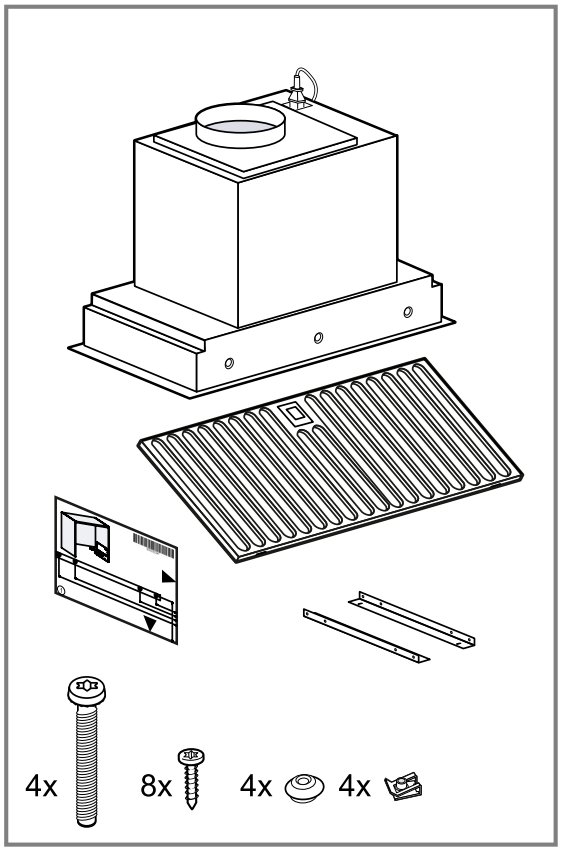

90 cm

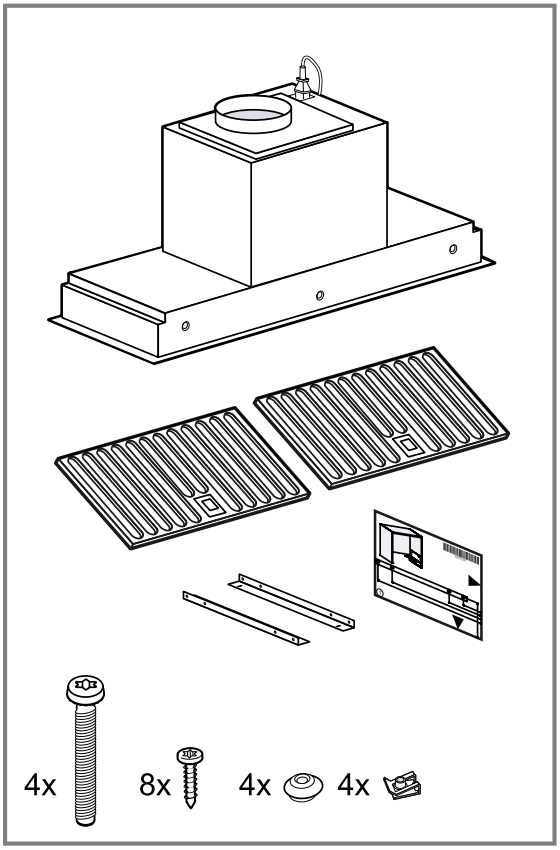

17.2 Afmetingen van het apparaat

Hier vindt u de afmetingen van het apparaat.

60 cm

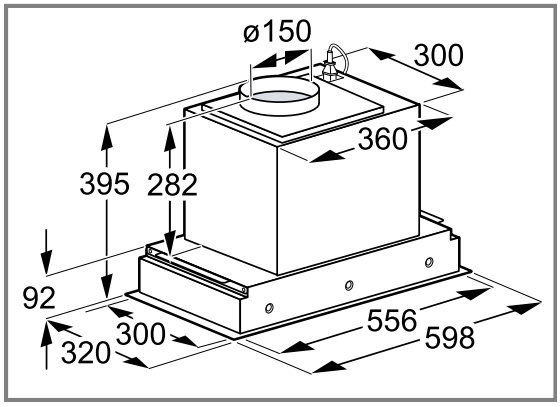

90 cm

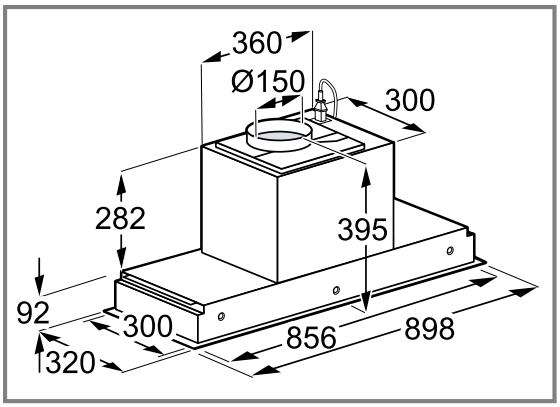

17.3 Veiligheidsafstanden

Neem de veiligheidsafstanden van het apparaat in acht.

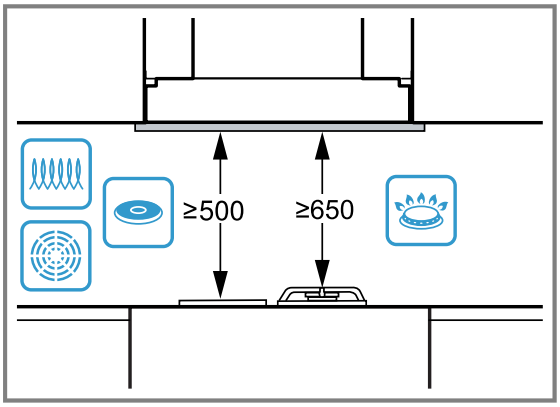

Hoe groter de afstand tot de kookplat, des te slechter is het afzuigvermogen van het apparaat. Houd u voor een optimaal afzuigvermogen zich zo nauwkeurig mogelijk aan de minimale waarde van de veiligheidsafstanden.

⚠ 17.4 Veilige montage

Neem bij het monteren van het apparaat de veiligheidsaanwijzingen in acht.

⚠ WAARSCHUWING – Kans op vergiftiging!
Teruggezogen verbrandingsgassen kunnen leiden tot vergiftiging. Vuurbronnen die de lucht in de ruimte verbruiken (bijv. apparaten die op gas, olie, hout of kolen worden gestookt, geisers, warmwatertoestellen) betrekken de verbrandingslucht uit de opstellingsruimte en voeren de gassen via een afvoer (bijv. schoorsteen) af naar buiten. In combinatie met een ingeschakelde afzuigkap wordt aan de keuken en aan de naastgelegen ruimtes lucht onttrokken. Zonder voldoende luchttoevoer ontstaat er een onderdruk. Giftige gassen uit de schoorsteen of het afvoerkanaal worden teruggezogen in de woonruimte.

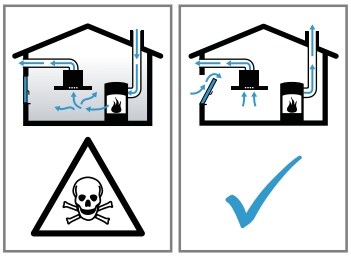

- Altijd voor voldoende luchttoevoer zorgen, wanneer het apparaat in luchtafvoermodus werkt, en er tegelijkertijd vuurbron is die gebruik maakt van de aanwezige lucht.
- U kunt het apparaat alleen dan zonder risico gebruiken wanneer de onderdruk in de ruimte waarin de vuurbron zich bevindt niet groter is dan 4 Pa (0,04 mbar). Dit kan worden bereikt wanneer de voor de verbranding benodigde lucht door niet afsluitbare openingen, bijv. in deuren, ramen, in combinatie met een ventilatiekast in de muur of door andere technische voorzieningen, kan worden toegevoerd. Een luchtaanvoer/afvoereenheid in de muur alleen is niet voldoende om aan de minimale eisen te voldoen.
- Raadpleeg in ieder geval een competent persoon (bijvoorbeeld het bedrijf dat voor uw huis zorgt voor de schoorsteenreiniging). Dit bedrijf is in staat het totale ventilatiesysteem van uw huis te beoordelen en kan een voorstel doen voor passende maatregelen op het gebied van de luchttoevoer.
- Indien het apparaat alleen met recirculatie wordt gebruikt, is een onbeperkt gebruik mogelijk.

Teruggezogen verbrandingsgassen (bijv. koolmonoxide) kunnen leiden tot vergiftigingen.

- Wanneer een afzuigkap wordt geïnstalleerd met een haard die afhankelijk is van de ruimtelucht, dan moet de stroomtoevoer van de afzuigkap zijn voorzien van een geschikte veiligheidsschakeling.

Teruggezogen verbrandingsgassen kunnen leiden tot vergiftiging.

- De luchtafvoer niet in een rookkanaal of rookgasafvoer leiden dat in bedrijf is.
- Voer de luchtafvoer niet in een schacht die dient voor het ontluchten van opstelruimtes voor haarden.
- Moet de luchtafvoer in een rook- of afvoergasschoorsteen worden geleid die niet in gebruik is, dan dient hiervoor toestemming van een vakbekwame schoorsteenveger te worden verkregen.

⚠ WAARSCHUWING – Kans op verstikking!
Kinderen kunnen verpakkingsmateriaal over het hoofd trekken en hierin verstrikt raken en stikken.

- Verpakkingsmateriaal uit de buurt van kinderen houden.
- Laat kinderen niet met verpakkingsmateriaal spelen.

⚠ WAARSCHUWING – Brandgevaar!
De vetafzettingen in het vetfilter kunnen ontbranden.

- Werk in de buurt van het apparaat nooit met open vuur (bijv. flamberen).
- Installeer het apparaat alleen in de buurt van een vuurbron voor vaste brandstoffen (bijv. hout of kolen), wanneer een gesloten, niet afneembare afdekking aanwezig is. Er mogen geen vonken wegspringen.

- ▸ Om warmteophoping te voorkomen dienen de voorgeschreven veiligheidsafstanden te worden aangehouden.
- ▸ Houd de informatie van uw kookapparaten aan. Wanneer er in de installatie-instructies van de kookapparaten een afwijkende afstand staat, altijd de grootste afstand in acht nemen. Wanneer gaskooktoestellen en elektrische kooktoestellen samen worden gebruikt, dan geldt de grootste aangegeven afstand.

⚠ WAARSCHUWING – Kans op letsel!
Bepaalde onderdelen in het toestel kunnen scherpe randen hebben.
- ▸ Draag veiligheidshandschoenen.

Is het apparaat niet naar behoren bevestigd, dan kan het naar beneden vallen.
- ▸ Alle bevestigingsschroeven moeten vast worden gemonteerd.
- ▸ Controleren of de schroeven bij het inbouwmeubel passen.

Het toestel is zwaar.
- ▸ Het apparaat mag niet direct in gipskartonplaten of gelijksoortig licht bouwmateriaal worden gemonteerd.
- ▸ Voor een juiste montage dient u materiaal te gebruiken dat voldoende stabiel en aangepast is aan de bouwkundige situatie en het gewicht van het materiaal.

Wijzigingen aan de elektrische of mechanische opbouw zijn gevaarlijk en kunnen leiden tot functiestoringen.
- ▸ Geen wijzigingen aan de elektrische of mechanische opbouw aanbrengen.

⚠ WAARSCHUWING – Kans op elektrische schok!
Scherpe componenten binnen het apparaat kunnen de aansluitkabel beschadigen.
- ▸ De aansluitkabel niet knikken of inklemmen.

Een beschadigd apparaat of een beschadigd netsnoer is gevaarlijk.
- ▸ Nooit een beschadigd apparaat gebruiken.
- ▸ Nooit aan het netsnoer trekken, om het apparaat van het elektriciteitsnet te scheiden. Altijd aan de stekker van het netsnoer trekken.
- ▸ Wanneer het apparaat of het netsnoer is beschadigd, dan direct de stekker van het netsnoer uit het stopcontact halen of de zekering in de meterkast uitschakelen.
- ▸ Neem contact op met de klantenservice. →*Pagina 12*

Ondeskundige reparaties zijn gevaarlijk.
- ▸ Alleen daarvoor geschoold vakpersoneel mag reparaties aan het apparaat uitvoeren.
- ▸ Er mogen uitsluitend originele reserveonderdelen worden gebruikt voor reparatie van het apparaat.

Ondeskundige installaties zijn gevaarlijk.
- ▸ Het apparaat uitsluitend aansluiten en gebruiken volgens de gegevens op het typeplaatje.
- ▸ Nooit het apparaat via een externe schakelinrichting voeden, bijvoorbeeld een tijdschakelaar of besturing op afstand.
- ▸ Als het apparaat is ingebouwd, moet de stekker van het netsnoer vrij toegankelijk zijn. Als de vrije toegang niet mogelijk is, moet in de vast geplaatste elektrische installatie een alpolige scheidingsinrichting volgens de voorwaarden van de overspanningscategorie III en volgens de installatievoorschriften worden ingebouwd.
- ▸ Bij het opstellen van het apparaat erop letten dat het netsnoer niet wordt afgeklemd of beschadigd.

17.5 Algemene aanwijzingen

Neem deze algemene aanwijzingen bij de installatie in acht.
- Bij de installatie moeten de actuele geldige bouwvoorschriften en de voorschriften van de plaatselijke stroom- en gasleverancier in acht worden genomen.
- Bij het afvoeren van afvoerlucht moeten de officiële en wettelijke voorschriften, zoals bijv. de plaatselijke bouwverordeningen, in acht worden genomen.
- Om het apparaat in het geval van service ongehinderd te bereiken, een gemakkelijk toegankelijke montageplaats kiezen.
- De oppervlakken van het apparaat zijn gevoelig. Vermijd beschadigingen bij de montage.

17.6 Aanwijzingen voor de elektrische aansluiting

Om het apparaat elektrisch veilig te kunnen aansluiten, dient u deze aanwijzingen in acht te nemen.

⚠ WAARSCHUWING – Kans op elektrische schok!
Het apparaat moet op elk gewenst moment van de stroom kunnen worden afgesloten. Het mag alleen op een geaarde contactdoos worden aangesloten die volgens de voorschriften is geïnstalleerd.
- ▸ De netstekker van de netaansluitkabel moet na de inbouw van het apparaat vrij toegankelijk zijn.
- ▸ Is dit niet mogelijk, dan moet in de vast geplaatste elektrische installatie een alpolige scheidingsinrichting volgens de voorwaarden van de overspanningscategorie III en volgens de opbouwvoorschriften worden ingebouwd.
- ▸ De vaste aansluiting mag alleen door een elektricien worden aangelegd. Wij adviseren een aardlekschake-

laar (FI-schakelaar) in de stroomkring naar het apparaat te installeren.

Scherpe componenten binnen het apparaat kunnen de aansluitkabel beschadigen.

▸ De aansluitkabel niet knikken of inklemmen.

- De aansluitgegevens zijn te vinden op het typeplaatje. →*Pagina 12*
- Het netsnoer is ca. 1,75 m lang.
- Dit apparaat voldoet aan de ontstoringsvoorschriften van de EG.
- Het apparaat is conform de beschermingsklasse 1. Gebruik daarom het apparaat alleen met aansluiting voorzien van randaarde.
- Sluit het apparaat tijdens de montage niet op de voedingsspanning aan.
- Ervoor zorgen dat de bescherming tegen aanraking door de inbouw is gegarandeerd.

17.7 Aanwijzingen m.b.t. de inbouwsituatie

- Dit apparaat in een keukenkast of in een op maat gemaakte constructie monteren.
- Voor de montage van extra speciale accessoires de daarbij meegeleverde installatiehandleiding aanhouden.
- Om de kookdamp optimaal op te vangen, het apparaat in het midden boven de kookplaat monteren.

17.8 Aanwijzingen m.b.t. de luchtafvoerleiding

De fabrikant van het apparaat geeft geen garantie bij klachten die te wijten zijn aan het buizentraject.

- Een korte, rechte afvoerbuis met een zo groot mogelijke buisdiameter gebruiken.
- Lange, ruwe afvoerbuizen, vele buisbochten of kleine buisdiameters verminderen het afzuigvermogen en verhogen het ventilatorgeluid.
- Een afvoerbuis van niet brandbaar materiaal gebruiken.
- Om het teruglopen van condens te vermijden, de afvoerbuis vanuit het apparaat met 1° verval monteren.

Platte buizen

Platte buizen gebruiken waarvan de binnendoorsnede met de diameter van de ronde buizen overeenkomt:

- Diameter 150 mm komt overeen met ca. 177 cm².
- Gebruik bij een afwijkende buisdiameter een afdichtstrip.
- Geen platte buizen met scherpe bochten gebruiken.

Ronde buizen

Ronde buizen met een binnendiameter van 150 mm gebruiken.

17.9 Aanwijzing voor de luchtafvoerfunctie

Voor de luchtafvoerfunctie moet een terugslagklep worden ingebouwd.

Opmerkingen

- Wanneer bij het apparaat geen terugslagklep is meegeleverd, dan kan men een terugslagklep in de vakhandel verkrijgen.
- Wanneer de afvoerlucht door de buitenwand wordt geleid, dan moet een telescopische muurcassette worden gebruikt.

17.10 Installatie

Meubel controleren

Tip: De volgende aanwijzingen voor het inbouwmeubel gelden ook voor op maat gemaakte constructies.

1. Controleren of de schroeven bij het inbouwmeubel passen.
2. Controleren of het inbouwmeubel horizontaal staat en voldoende draagvermogen heeft.
   Het maximale gewicht van het apparaat bedraagt 21 kg.
   Opmerking: De aanwijzingen van de meubelfabrikanten m.b.t. het draagvermogen van het inbouwmeubel in acht nemen.
3. Controleren of het inbouwmeubel tot 90 °C hittebestendig is.
4. Controleren of het inbouwmeubel ook na de uitsnijwerkzaamheden nog stabiel is.

Let op de hoogte van het inbouwmeubel afhankelijk van de gebruiksmodus

Houd rekening met de hoogte van het inbouwmeubel afhankelijk van de gebruikte bedrijfsmodus.

1. Houd rekening met de hoogte van het inbouwmeubel bij afvoerluchtfunctie.

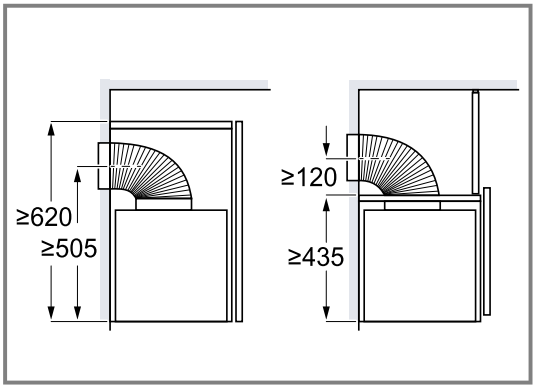

2. Houd rekening met de hoogte van het inbouwmeubel bij circulatiefunctie.

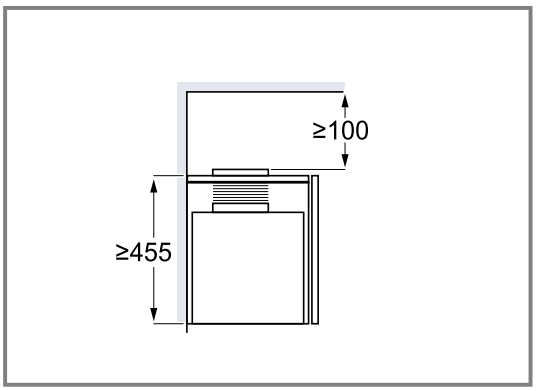

Toestel voorbereiden

- Controleer de dikte van de zijwand van het inbouwmeubel.
  - De dikte van de zijwand van het inbouwmeubel bedraagt 16 mm: gebruik de afstandshouder.

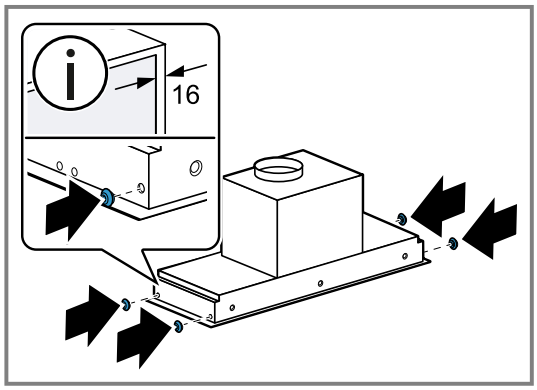

Apparaat inbouwen in een inbouwmeubel zonder planken

Bij een inbouwmeubel zonder planken, de volgende aanwijzingen aanhouden.

Meubel voorbereiden

Vereiste: Het meubel is geschikt voor de inbouw.

→ *"Meubel controleren", Pagina 17*

1. Om schade te vermijden, de kookplaat afdekken.
2. De kastdeur uit de scharnieren tillen.
3. Maak de uitsparing voor de luchtafvoerbuis in het inbouwmeubel.
   - De diepte heeft betrekking tot inbouwmeubels met een frontplaatbreedte van maximaal 19 mm. Bij bredere frontplaten de diepte van het inbouwmeubel overeenkomstig aanpassen.

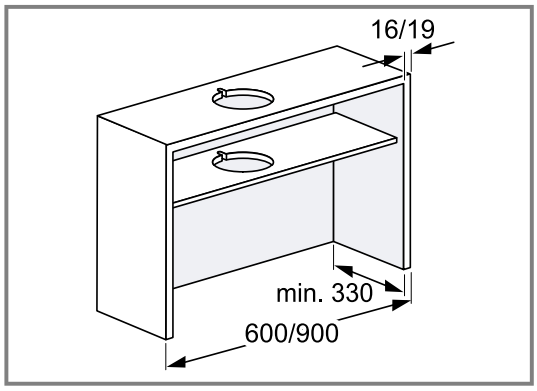

4. Maak indien nodig de uitsparing voor de luchtafvoerbuis in het tussenschot.
   - Maak de inkeping voor de voedingskabelaansluiting.
   - Bij circulatiefunctie de maten voor de meubeluitsparing in het datablad voor de circulatieset aanhouden.
   - Zorg ervoor dat de afstand tot de voorkant van de tussenbodem tot het middelpunt 193 mm bedraagt.

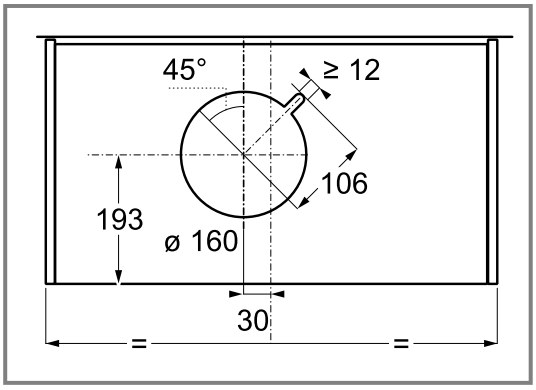

5. Controleren of het inbouwmeubel ook na de uitsnijwerkzaamheden nog stabiel is.
6. **Opmerking:** Gebruik de meegeleverde sjablonen. Schroef de montagehoeken aan beide zijden van het inbouwmeubel vast.

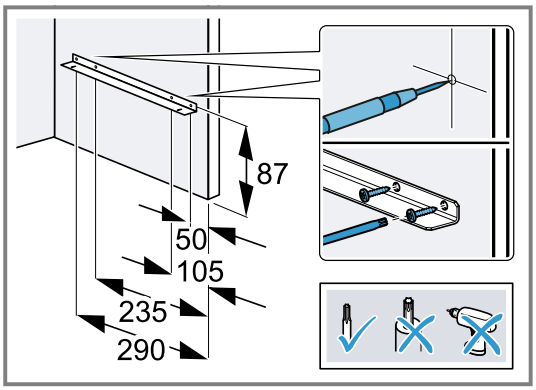

Apparaat monteren

1. Het netsnoer op het apparaat aansluiten en zijdelings op het apparaat leggen.

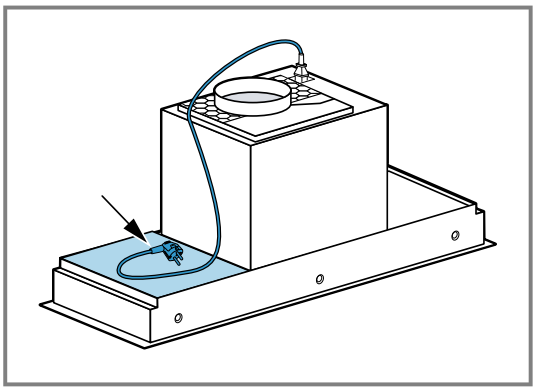

2. Het apparaat minstens tot de helft in het inbouwmeubel schuiven ① en de netstekker door de meubeluitsparing voeren ②.
   ▸ Zorg ervoor dat de rails van het apparaat op de montagehoeken liggen.

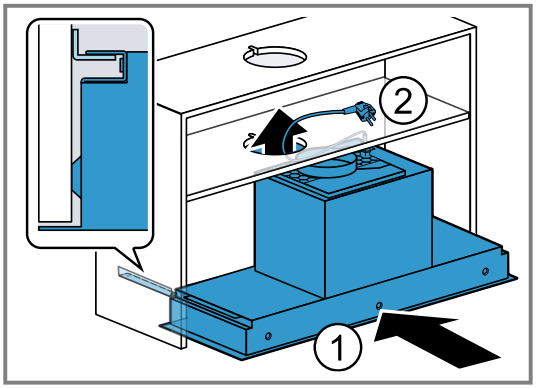

3. Schuif het apparaat in het inbouwmeubel. Het apparaat zover mogelijk naar voren positioneren, zorg echter voor voldoende plek voor de decoratieve afdekking.

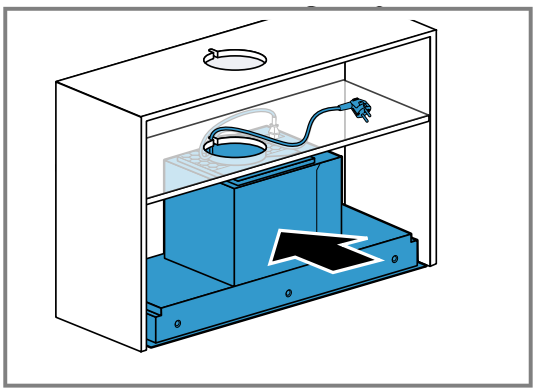

4. De buizen plaatsen.
5. Doe de schroeven in de gaten in de montagehoek.
   ▸ De schroeven na elkaar stapsgewijs kruislings aandraaien, tot het apparaatframe aan de onderkant van het inbouwmeubel is uitgelijnd.

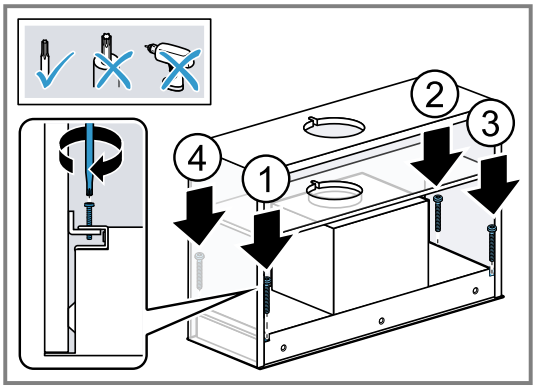

6. Steek de netstekker er in.
7. Verwijder de beschermfolie van de vetfilters en plaats de vetfilters in het apparaat →*Pagina 11*.
8. Hang de kastdeur weer in de scharnieren.

Apparaat demonteren

1. Haal de netstekker er uit.
2. De kastdeur uit de scharnieren tillen.
3. De vetfilters verwijderen. →*Pagina 10*
4. De buizen losmaken.
5. De schroeven op de montagehoeken losdraaien.

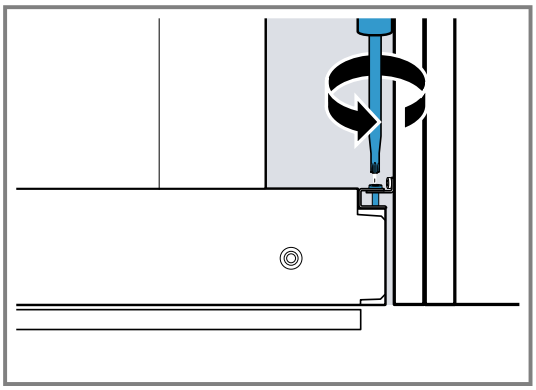

6. Het apparaat verwijderen.

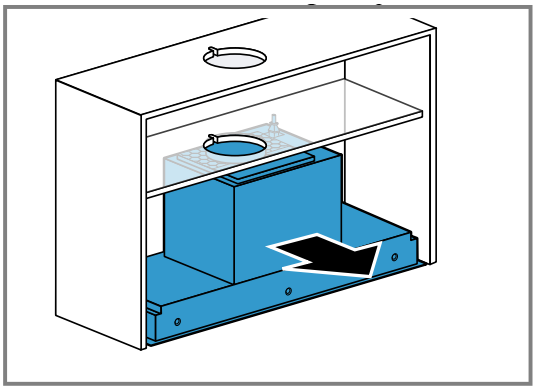

7. De montagehoeken er af schroeven.

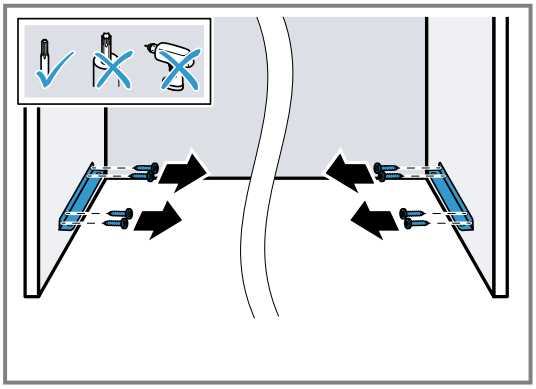

Apparaat in een inbouwmeubel met planken inbouwen

Bij een inbouwmeubel met extra schappen, bijv. kruidenrekjes, de volgende aanwijzingen aanhouden.

Opmerking: Bij apparaten met een breedte van 60 cm adviseren wij niet de montage in een 60 cm breed inbouwmeubel met schappen.

Meubel voorbereiden

Vereiste: Het meubel is geschikt voor de inbouw.

→ *"Meubel controleren", Pagina 17*

1. Om schade te vermijden, de kookplaat afdekken.
2. De kastdeur uit de scharnieren tillen.
3. Maak de uitsparing voor de luchtafvoerbuis in het inbouwmeubel.
   ▸ De diepte heeft betrekking tot inbouwmeubels met een frontplaatbreedte van maximaal 19 mm. Bij

bredere frontplaten de diepte van het inbouwmeubel overeenkomstig aanpassen.

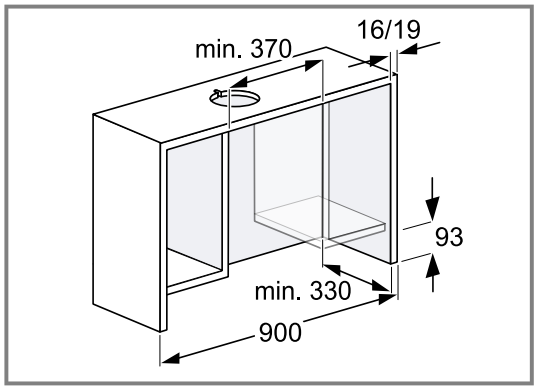

4. De uitsparing voor de luchtafvoerbuis maken.
   - Maak de inkeping voor de voedingskabelaansluiting.
   - Bij circulatiefunctie de maten voor de meubeluitsparing in het datablad voor de circulatieset aanhouden.
   - Zorg ervoor dat de afstand tot de voorkant van de tussenbodem tot het middelpunt 193 mm bedraagt.

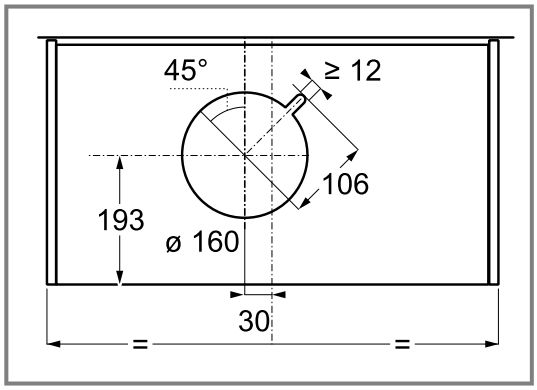

5. Controleren of het inbouwmeubel ook na de uitsnijwerkzaamheden nog stabiel is.
6. **Opmerking:** Gebruik de meegeleverde sjablonen.

Schroef de montagehoeken aan beide zijden van het inbouwmeubel vast.

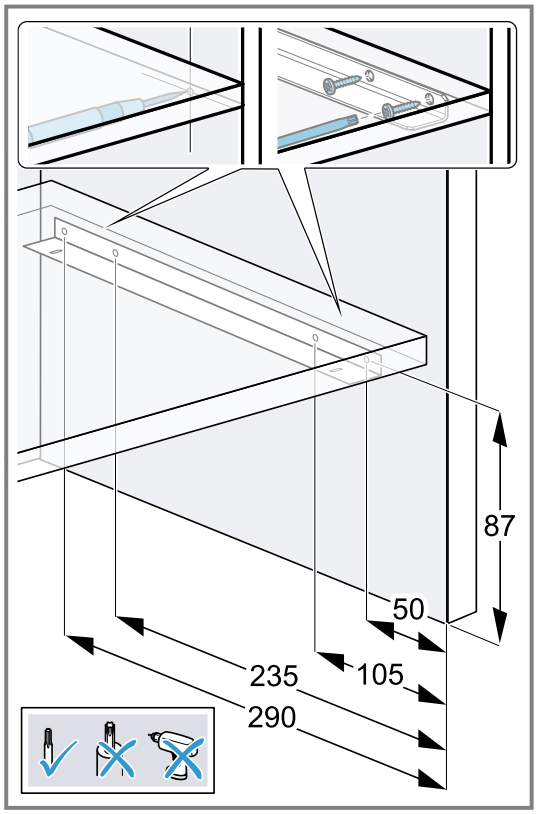

Apparaat monteren

Vereiste: De vetfilters zijn gedemonteerd.

→ *"Vetfilter verwijderen", Pagina 10*

1. Het netsnoer op het apparaat aansluiten en zijdelings op het apparaat leggen.

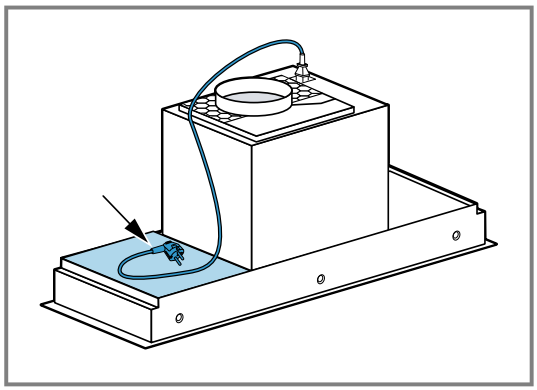

2. Het apparaat minstens tot de helft in het inbouwmeubel schuiven ① en de netstekker door de meubeluitsparing voeren ②.
   ▸ Zorg ervoor dat de rails van het apparaat op de montagehoeken liggen.

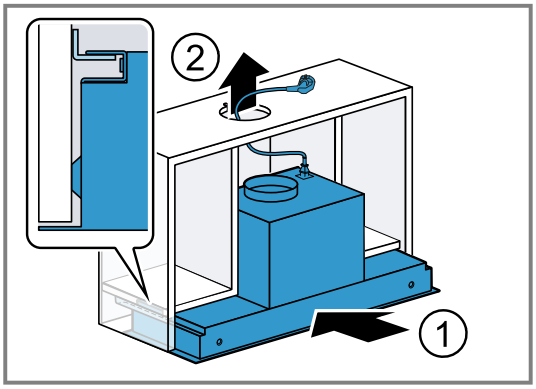

3. Schuif het apparaat in het inbouwmeubel. Het apparaat zover mogelijk naar voren positioneren, zorg echter voor voldoende plek voor de decoratieve afdekking.

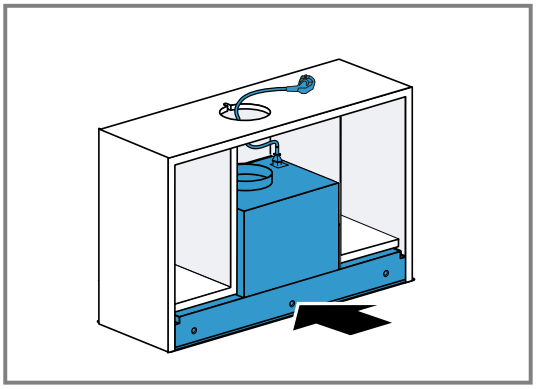

4. De buizen plaatsen.
5. De schroeven in de vier gaten in de hoeken van het apparaat inzetten.
   ▸ De schroeven na elkaar stapsgewijs kruislings aandraaien, tot het apparaatframe aan de onderkant van het inbouwmeubel is uitgelijnd.

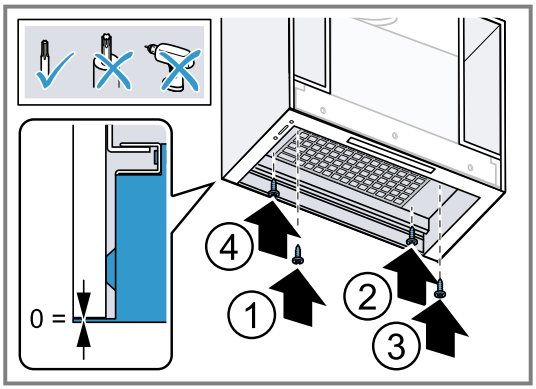

6. Steek de netstekker er in.
7. Verwijder de beschermfolie van de vetfilters en plaats de vetfilters in het apparaat →*Pagina 11*.
8. Hang de kastdeur weer in de scharnieren.

Apparaat demonteren

1. Haal de netstekker er uit.
2. De kastdeur uit de scharnieren tillen.
3. De vetfilters verwijderen. →*Pagina 10*
4. De buizen losmaken.
5. De vier schroeven op het apparaat losdraaien en verwijderen.

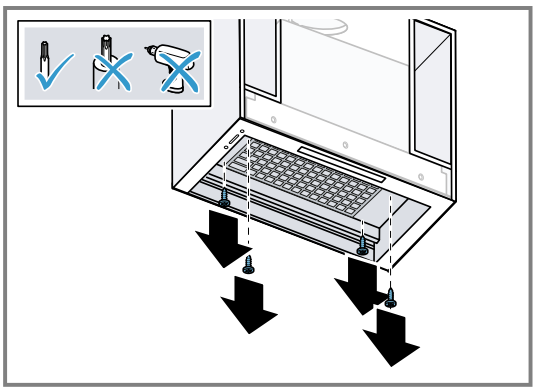

6. Het apparaat verwijderen.

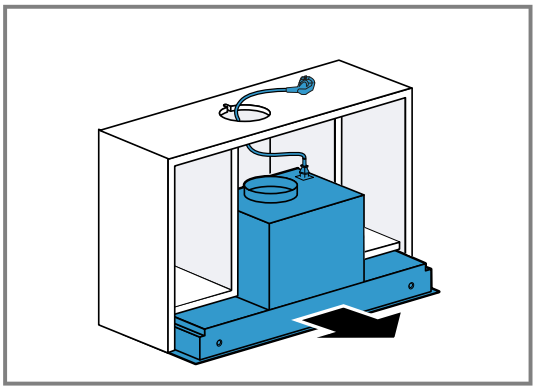

7. De montagehoeken er af schroeven.

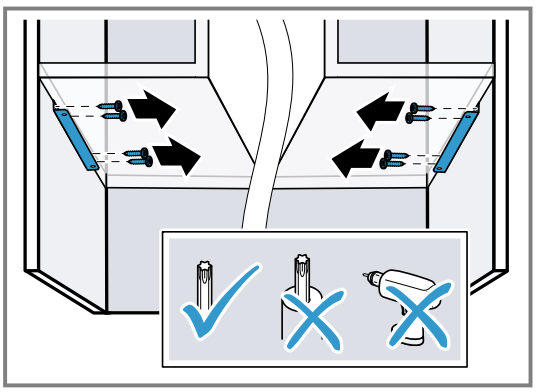

Apparaat inbouwen in een constructie op maat

Bij inbouw in een constructie op maat de volgende aanwijzingen aanhouden.

Opmerking: De installateur is verantwoordelijk voor de afvoerluchtbuizen en de correcte elektrische aansluiting overeenkomstig de nationale en lokale elektrische voorschriften.

Constructie op maat voorbereiden

Vereiste: De constructie op maat is geschikt voor de inbouw.

→ *"Meubel controleren", Pagina 17*

1. Om schade te vermijden, de kookplaat afdekken.

2. Houd bij de bouw van de constructie op maat de volgende maten aan.
   ▸ Let op de positie van de gaten voor de montagehoek [a].

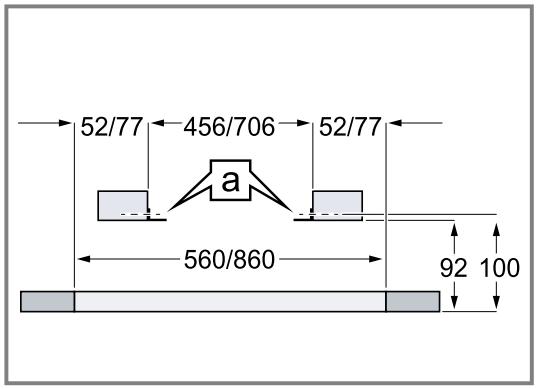

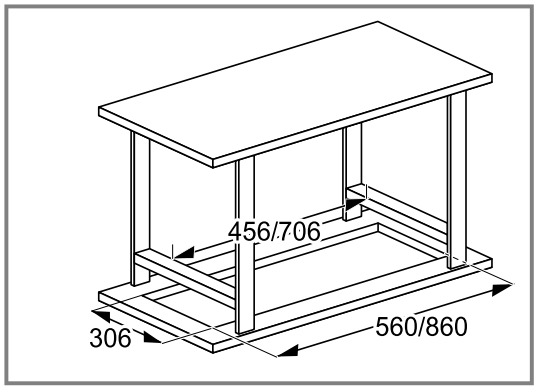

3. De klikmoeren in de montagehoek klikken.

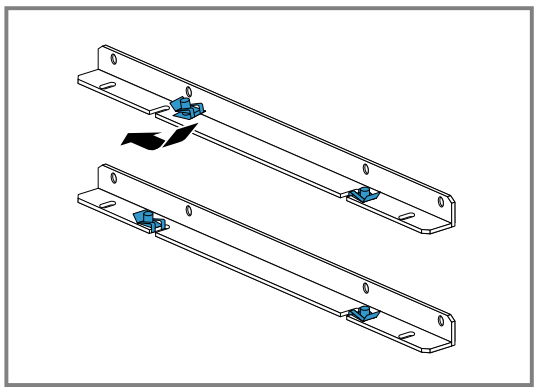

4. **Opmerking:** Gebruik de meegeleverde sjablonen. Schroef de montagehoeken [a] aan beide zijden van het inbouwmeubel vast.

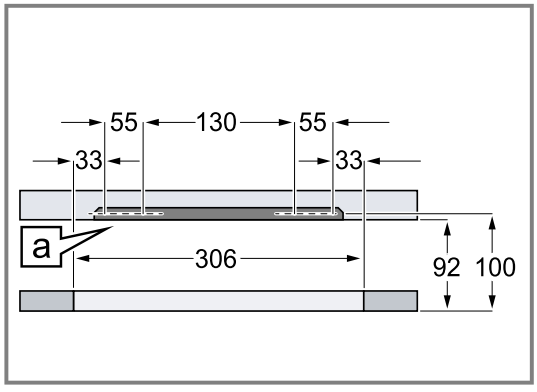

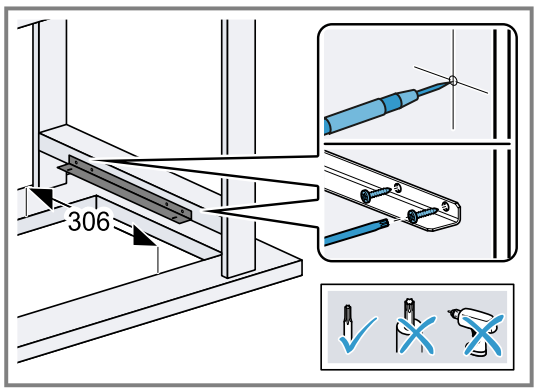

Apparaat monteren

Vereiste: De vetfilters zijn gedemonteerd.

→ *"Vetfilter verwijderen", Pagina 10*

1. Het apparaat naar boven door de meubeluitsparing geleiden.

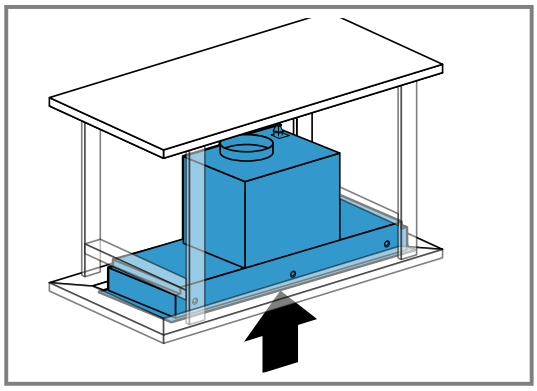

2. De schroeven in de vier gaten in de hoeken van het apparaat inzetten.
   ▸ De schroeven na elkaar stapsgewijs kruislings aandraaien, tot het apparaatframe aan de onderkant van het inbouwmeubel is uitgelijnd.

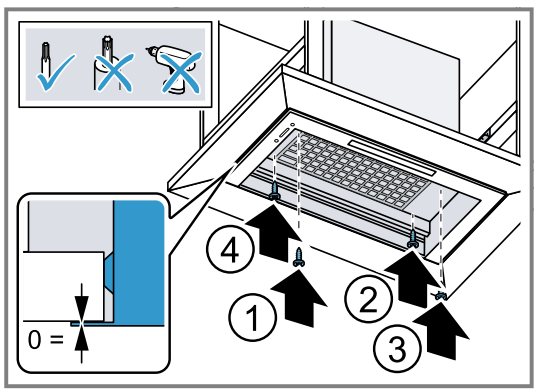

3. Verwijder de beschermfolie van de vetfilters en plaats de vetfilters in het apparaat →*Pagina 11*.
4. Hang de kastdeur weer in de scharnieren.

Apparaat demonteren

1. Haal de netstekker er uit.
2. De vetfilters verwijderen. →*Pagina 10*

3. De vier schroeven op het apparaat losdraaien en verwijderen.

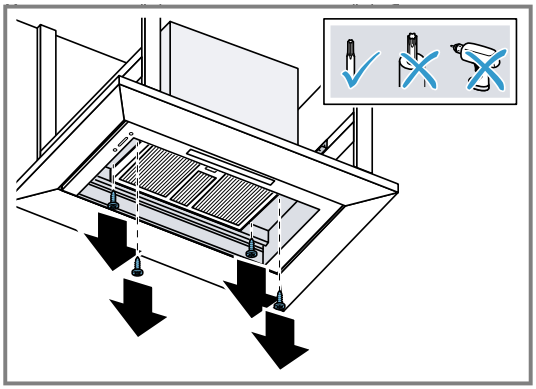

4. Het apparaat verwijderen.

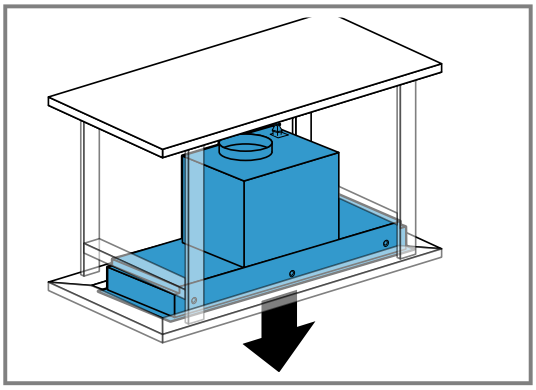

The difference is Gaggenau

gaggenau.com

BSH Hausgeräte GmbH
Carl-Wery-Straße 34
81739 München, GERMANY
www.gaggenau.com

9002000481 (060820)
nl