

AB060110




## Toebehoren

1 x Aktivkoolfilter

## Optionele accessoires

AA000800:
Recirculatiemodule voor AB060/AF090/AFM0

AA000820:
Recirculatiemodule regeneerbaar voor AB0

Afzuigsysteem
60 cm, Roestvrij staal
AB060110

- Geschikt voor luchtafvoer of recirculatie.
- Onzichtbare inbouw in bovenkast mogelijk
- Geperforeerde roestvaststalen vetfilters met hoge vetabsorptie
- De automatische modus zuivert de lucht op intelligente wijze en zorgt voor een evenwicht tussen stille efficiëntie en krachtige afzuiging
- Moeiteloze bediening via een intuïtieve, minimalistische gebruikersinterface

### Highlights

Onzichtbare integratie in een bovenkast of een op maat gemaakte constructie.
Automatische afzuiging voor optimale prestaties en een laag geluidsniveau.
Een vereenvoudigde gebruikersinterface met haptische bediening.
Vlak gemonteerde ledstrip met instelbare helderheid en kleurtemperatuur.
Massief roestvrijstalen vetfilters (7 lagen) met een roestvrijstalen behuizing met reliëf, vaatwasmachinebestendig.

### Prestaties en verbruik:

Prestaties en geluidsniveau, niveau 3/Intensief:Luchtopbrengst volgens EN 61591.Geluidsvermogensniveau volgens EN 60704-3.
Lucht afvoer:
650 / 910m³/h.
66 / 73 dB (A) re 1 pW.
Recirculatie:
585 / 755m³/h.
74 / 80 dB (A) re 1 pW.

### Uitrusting:

Nauwkeurige knoppen voor aan/uit, vermogensstanden en verlichting.
De sensorgestuurde automatische modus kan via Gaggenau Home Connect worden geactiveerd.
Verlichting apart in te schakelen
Lichtsterkte 620 lx traploos dimbaar.
Neutraal witte ledstrip (kleur temperatuur).
Lichtkleur instelbaar in verschillende wittinten (2700 - 5000 Kelvin) kan aangepast worden via Home Connect.
1 roestvrijstalen vetfilter.
Verzadigingsindicatie voor vet- en geurfilter via Gaggenau Home Connect.
Intervalventilatie via Gaggenau Home Connect.
Gemakkelijk montagesysteem voor eenvoudige installatie.

### Geselecteerde digitale diensten (Gaggenau Home Connect)

Bediening van de afzuigkap via bijpassende kookplaat
Op afstand bedienen en monitoren van het apparaat
Remote diagnostics

### Verbruiksgegevens

Energieklasse A++ op een schaal van A+++ tot D.
Gemiddeld energieverbruik 30.8 kWh per jaar.
Energieklasse ventilator: A.
Energieklasse verlichting: A.
Energieklasse vetfilter: B.
Geluidsniveau min. 45 dB / max. 66 dB op normaalstand.

### Installatievoorschriften:

De equivalente kanaallengte die nodig is voor goede prestaties is Lmax 40 m.
Raadpleeg de “Algemene ontwerprichtlijnen” voor de berekening van de equivalente kanaallengte.
Vario kookplaten met stevige geurontwikkeling zoals VR/VP/VF dienen in het midden van de afzuigkap geplaatst te worden. Recirculatie is niet aanbevolen.
Inbouw in een speciale bovenkast:Minimale kastbreedte 60 cm.Dikte van de bovenkast 16 mm.Minimale inbouwdiepte 330 mm.
Montage in een op maat gemaakte constructie:Voor de bevestiging van de afzuigkap is een geschikte, dragende onderconstructie vereist. Bevestig het apparaat nooit rechtstreeks op gipsplaat of soortgelijke lichte bouwmaterialen.
Montagebeugels meegeleverd voor inbouw in een kast of voor inbouw in een op maat gemaakte constructie.
Voor luchtrecirculatie is een luchtrecirculatiemodule nodig.
Eenvoudige planning en installatie van de luchtcirculatiemodule in de afzuigkap.
Gemakkelijke toegang tot het geurfilter van onderaf.
Bij installatie van een afzuigkap met luchtafvoer en een schouwverbinding, moet de afvoerkap voorzien zijn van een veiligheidsschakelaar
Bij de luchtafvoer moet een terugslagklepklep met een maximale openingsdruk van 65 Pa worden geïnstalleerd.
Minimale afstand boven gaskookplaat 65 cm.
Minimale afstand boven elektrische kookplaat: 50 cm.

### Technische data:

Aansluitwaarde: 240 W.
Aansluitkabel 1.8 m, plugbaar.
Ventilatortechnologie met borstelloze BLDC motor.
Lichtopbrengst 6,5 W

**Aanzicht van boven**

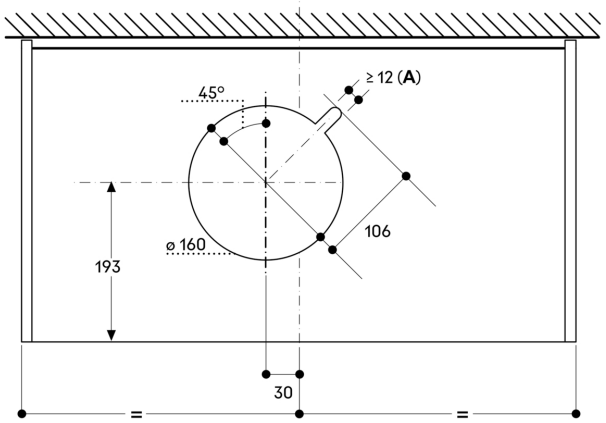


**A:** Kabeldoorvoer

Afmeting in mm

**Aanzicht van boven**
**Voor AA 000 800 / 820**

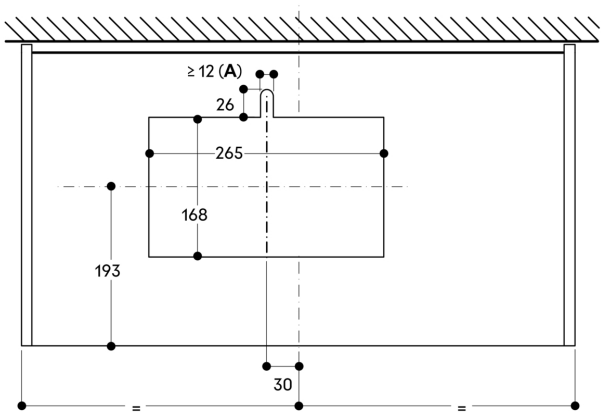


**A:** Kabeldoorvoer

Afmeting in mm

**Hoogtelimieten door ventilatiemodus**

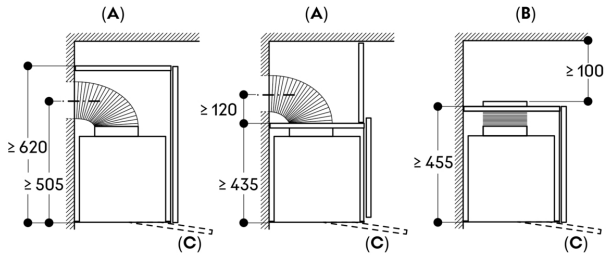


**A:** Afvoermodus
**B :** Recirculatiemodus
**C:** Telescopische variant

Afmeting in mm

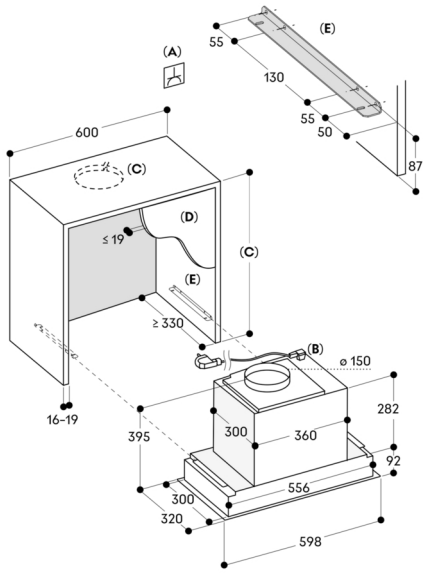


**A:** Toegankelijke elektrische aansluiting
**B :** Aansluitsnoer 1,75 m, insteekbaar, afhankelijk van het land

**C:** Afhankelijk van de ventilatiemodus (afzuiging of recirculatie)

**D:** Afneembaar frontpaneel
**E :** Montagebeugels

Afmeting in mm

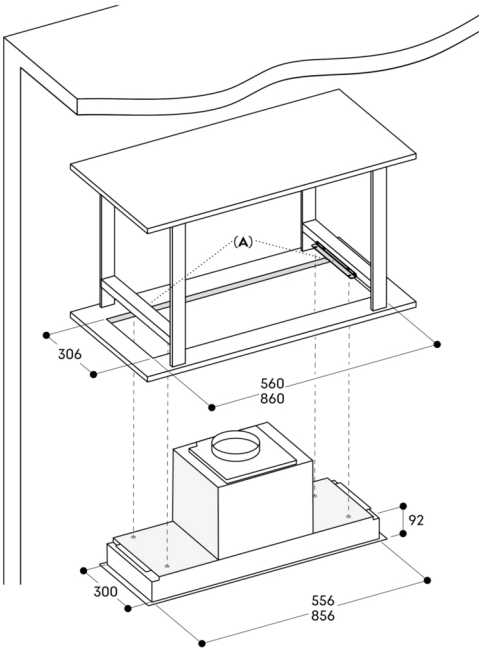


**A:** Montagebeugels

Afmeting in mm

**Dwarsdoorsnede**

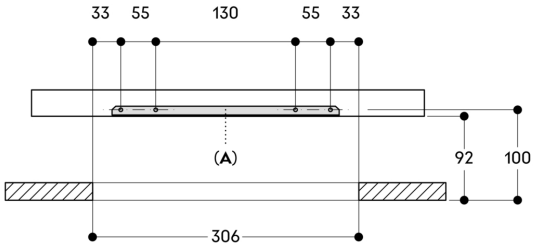


**A:** Montagebeugels

Afmeting in mm

**Longitudinale sectie**

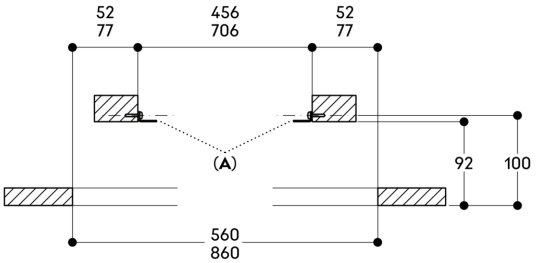


**A:** Montagebeugels

Afmeting in mm